អ្នកនាំសារ
The Messenger

32

ខែមីនា ឆ្នាំ២០០៦- ព័ត៌មានសម្រាប់ប្រើប្រាស់តែនៅក្នុងព្រះសហគមន៍កាតូលិកប៉ុណ្ណោះ

ខ្ញុំសុំទោស...!

ក្នុងវដ្ដរអបរំពិសេសនេះ អ្នកនាំសារ បាន ជ្រើសប្រធានបទ ខ្ញុំសុំទោស...! ដើម្បីឱ្យ យើងទាំងអស់គ្នាចេះសុំទោសគ្នា ផ្សះផ្សា ស្រុះស្រួល និងអត់ទោសដល់គ្នា ទៅវិញ ទៅមក។ អ្នកនាំសារ ក៏មានប៉ុស្ទ័រសម្រាប់ អាទិត្យនីមួយៗ ផងដែរ។

ប៊ូជាចារ្យស្ងួន ហង្សលី : រួមគ្នាកសាងសន្តិភាព
ទំព័រ ៦

រួបរួមគ្នាបញ្ឈប់អំពើហិង្សាលើស្ត្រីភេទ
ទំព័រ ៨

ព្រះយេស៊ូបានជួយអ្នករងទុក្ខវេទនា
ទំព័រ ១១

តើអ្វីជារដូវអប់រំពិសេស ?

Photo: DR

គឺជារដូវដែលមានរយៈពេល៤០ថ្ងៃ មុនបុណ្យចម្លង។ ដោយចាប់ផ្តើមពីថ្ងៃពុធ បុណ្យរោយផេះ។ រយៈពេល "៤០ថ្ងៃ" ដែលជារយៈពេលដ៏ពិសេសសម្រាប់ឱ្យមនុស្សរួមរស់យ៉ាងជិតស្និទ្ធស្នាលជាមួយព្រះជាម្ចាស់ និងទទួលបានការអប់រំពីព្រះអង្គ។ នេះគឺជាពេលវេលាមួយដើម្បីអប់រំឱ្យគ្រីស្តបរិស័ទរំពឹងគិតអំពីអត្ថន័យនៃអគ្គសញ្ញាជ្រមុជទឹកដែលធ្វើឱ្យរួមរស់ជាមួយព្រះយេស៊ូគ្រីស្ត។ នៅក្នុងរដូវអប់រំពិសេសនេះ គ្រីស្តបរិស័ទត្រូវតែយកចិត្តទុកដាក់ទៅលើការអធិដ្ឋាន ការស្និងស្មាធិ៍ តមអាហារខ្លះ តមការសប្បាយខ្លះ និងយកប្រាក់ខ្លះដើម្បីចែកទានឱ្យដល់អ្នកក្រីក្រ។

ហេតុអ្វីបានជារដូវនេះមានរយៈ៤០ថ្ងៃ ?

ក្នុងគម្ពីរ កាលពីដើម ជនជាតិអ៊ីស្រាអែលបានធ្វើដំណើរអស់រយៈពេល៤០ឆ្នាំ នៅក្នុងវាលរហោឋានដើម្បីរកទឹកដីសន្យាដែលព្រះជាម្ចាស់ថានឹងប្រទានឱ្យ។ ក្នុងរយៈពេលនោះ ព្រះអង្គបានអប់រំចិត្តគំនិតពួកគេយ៉ាងពិសេសឱ្យស្គាល់ពីធម៌មេត្តាករុណារបស់ព្រះជាម្ចាស់។ ចំពោះលោកម៉ូសេ លោកបានឡើងទៅលើភ្នំស៊ីណៃរយៈពេល៤០ថ្ងៃ ដើម្បីទទួលធម្មវិន័យពីព្រះជាម្ចាស់។ ចំណែកព្រះយេស៊ូ ព្រះអង្គត្រូវមារល្បួងនៅក្នុងវាលរហោឋានអស់រយៈពេល ៤០ថ្ងៃដែរ មុននឹងចេញប្រកាសដំណឹងល្អដល់មនុស្សទាំងអស់។ ក្រោយពេលព្រះបិតាប្រោសព្រះអង្គ ឱ្យមានព្រះជន្មរស់ឡើងវិញ ព្រះអង្គគង់នៅជាមួយក្រុមសាវ័ករយៈពេល ៤០ថ្ងៃ ដើម្បីលើកទឹកចិត្ត និងអប់រំជាពិសេសដល់ពួកគេដែរ។ ជាហេតុដែលព្រះសហគមន៍ជ្រើសរើសរយៈពេល៤០ថ្ងៃនេះដើម្បីអប់រំពិសេសដល់គ្រីស្តបរិស័ទ។

លី សុវណ្ណា

ថ្ងៃអាទិត្យ ទី២៦ ខែកុម្ភៈ ឆ្នាំ២០០៦

"ត្រូវច្រកស្រាថ្មីទៅក្នុងថង់ស្បែកថ្មី" (មក ២,១៨-២២)

អស់អ្នកកាន់តាមសាសនាយូដា ធ្លាប់ធ្វើបុណ្យ ធ្វើទាន តាមប្រពៃណីសាសនាគេ គឺមានការតមអាហារជាដើម។ ពួកគេនឹកឆ្ងល់ថា ប្រពៃណីសាសនាល្អប្រពៃហើយ! តើហេតុអ្វីលោកគ្រូយេស៊ូមិនប្រៀនប្រដៅសាវ័កគាត់ឱ្យកាន់តាមប្រពៃណីសាសនាដូចគេ? ព្រះយេស៊ូផ្តល់អត្ថន័យថ្មីដល់ប្រពៃណី និងដល់សាសនាទាំងឡាយ គឺព្រះយេស៊ូលើកព្រះអង្គប្រៀបដូចទៅនឹងស្វាមី។ គឺបានសេចក្តីថា គ្រីស្តសាសនាប្រៀបដូចបីជាទំនាក់ទំនងស្នេហាម្យ៉ាង។ ព្រះយេស៊ូនាំមនុស្សយើងឱ្យទាក់ទងជាមួយនិងព្រះបិតា ដោយសេចក្តីស្រឡាញ់មិនមែនដោយខ្លួនសន្សំបុណ្យតាមប្រពៃណីនោះទេ។ ព្រះយេស៊ូនាំសេរីភាពដ៏ពិតប្រាកដមកឱ្យបុត្រធីតារបស់ព្រះជាម្ចាស់ ដូចសន្តអូគូស្តាំង បានថែងថា "ចូរមានចិត្តស្រឡាញ់ ហើយចង់ធ្វើអ្វី ធ្វើទៅ!"។ យើងជាគ្រីស្តបរិស័ទ មិនមែនលើកប្រពៃណីជាធំទេ ប្រពៃណី និងពិធីបុណ្យទាំងប៉ុន្មាន គឺគ្រាន់តែជួយឱ្យយើងស្រឡាញ់ព្រះអង្គប៉ុណ្ណោះ ដូច្នេះយើងអាចដូរប្រពៃណីសាសនាបាន ដើម្បីសម្តែងសេចក្តីស្រឡាញ់ ដោយស្មោះអំពីចិត្តរបស់ខ្លួនតាមអរិយធម៌ និងតាមសម័យរបស់យើង។ ព្រះវិញ្ញាណរបស់ព្រះយេស៊ូបណ្តាលឱ្យថង់នៃប្រពៃណីចាស់ទាំងប៉ុន្មានធ្លាយហើយ!។

ថ្ងៃអាទិត្យ ទី៥ ខែមីនា ឆ្នាំ២០០៦

"ចូរជឿដំណឹងល្អ!" (មក ១,១២-១៥)

តាមលោកម៉ាកុស ព្រះយេស៊ូយាងមកផ្ចាញ់មារ គឺបំបាត់មូលហេតុទាំងប៉ុន្មាន ដែលរារាំងផ្លូវមិនឱ្យមនុស្សចម្រើនឡើង រារាំងមិនឱ្យទាក់ទងជាមួយព្រះជាម្ចាស់ និងជាមួយមនុស្សឯទៀតៗ ដែរ មានតណ្ហា លោភៈ ទោសៈ មោហៈជាដើម។ លោកពន្យល់សេចក្តីនេះដោយថែងថា ព្រះអង្គគង់នៅជាមួយសត្វព្រៃដ៏កាចសាហាវ គឺជានិមិត្តរូបបញ្ជាក់ថាព្រះអង្គបណ្តេញសេចក្តីអាក្រក់គ្រប់យ៉ាងចេញពីសត្វលោកទាំងឡាយ។ នេះគឺជាដំណឹងល្អ គឺព្រះអង្គផ្ចាញ់មារហើយ! ព្រះអង្គផ្តល់សេរីភាពដ៏ពិតប្រាកដឱ្យមនុស្ស! យើងលែងខ្លាចបាបទៀតហើយ! ព្រះជាម្ចាស់ដែលមានព្រះហឫទ័យសប្បុរស និងមានឫទ្ធានុភាពទ្រង់គ្រងរាជ្យលើមនុស្សលោកហើយ!។ តែតាមពិតសព្វថ្ងៃ យើងឃើញសេចក្តីអាក្រក់គ្រប់យ៉ាងមានក្នុងពិភពលោក ក្នុងខ្លួនយើង និងក្នុងព្រះសហគមន៍ គឺមនុស្សនៅតែកាចសាហាវ ប្រព្រឹត្តអំពើហិង្សា អ្នកមានតែងជិះជាន់អ្នកក្រ មានសង្គ្រាម និងមានជំងឺរោគាព្យាធិរាលដាលគ្រប់កន្លែង មានជំងឺអេដស៍ជាដើម។ល។ តែទោះជាយ៉ាងណាក៏ដោយ ក៏យើងនៅតែជឿថា សព្វថ្ងៃព្រះបិតាមានសកម្មភាពនៅក្នុងពិភពលោក គឺព្រះអង្គបំភ្លឺចិត្តមនុស្សឱ្យស្រឡាញ់គ្នា ហ៊ានទាមទារយុត្តិធម៌ និងមានអ្នកខ្លះយកចិត្តទុកដាក់ជួយអ្នកក្រកំសត់ទុគ៌ត។ល។ ការទាំងនេះសុទ្ធតែជាសញ្ញាសម្គាល់បញ្ជាក់ថា ព្រះជាម្ចាស់ចាប់ផ្តើមគ្រងរាជ្យហើយ តែព្រះអង្គពុំទាន់លាតត្រដាងអំណាចនៅគ្រប់វិស័យ និងនៅគ្រប់កន្លែងនៅឡើយទេ!។ ឱ! ព្រះអម្ចាស់អើយ! សូមឱ្យព្រះរាជ្យព្រះអង្គមកដល់!

ថ្ងៃអាទិត្យ ទី១២ ខែមីនា ឆ្នាំ២០០៦

"លោកនេះជាបុត្រដ៏ជាទីស្រឡាញ់របស់យើង ចូរស្តាប់ព្រះអង្គចុះ" (មក ៩,២-១០)

ព្រះយេស៊ូទើបនឹងមានព្រះបន្ទូលថា ព្រះអង្គត្រូវរងទុក្ខលំបាក និងសោយទិវង្គតយ៉ាងសែនអាម៉ាស់។ លោកសិលាជំទាស់នឹងព្រះអង្គ មិនយល់ស្របនឹងព្រះបន្ទូលនេះសោះ។ ដូច្នេះ អ្នកនិពន្ធគម្ពីរតែងអត្ថបទនេះដើម្បីឱ្យអ្នកអានដឹងជាមុនថា ទោះបីព្រះបរមគ្រូ គឺព្រះគ្រីស្តត្រូវរងទុក្ខលំបាកយ៉ាងណាក្តី ក៏ព្រះអង្គប្រកបដោយសិរីរុងរឿងជានិច្ច។ អ្នកនិពន្ធថែងនិមិត្តរូបជាច្រើន ដើម្បីពន្យល់សេចក្តីនេះ គឺមានពពកជានិមិត្តរូបអំពីវត្តមានរបស់ព្រះជាម្ចាស់ មានលោកម៉ូសេ និងព្យាការីអេលី លេចមកជានិមិត្តរូបតំណាងអំពីសម្ពន្ធមេត្រីចាស់ គឺបានសេចក្តីថា ព្រះយេស៊ូធ្វើឱ្យគម្ពីរសម្ពន្ធមេត្រីចាស់ កើតជារូបរាងដោយសារព្រះអង្គ។ មានព្ធសូរសៀងពីលើមេឃ ជានិមិត្តរូបបញ្ជាក់ថា ព្រះជាម្ចាស់សព្វព្រះហឫទ័យនឹងព្រះយេស៊ូដែលរងទុក្ខលំបាក។ល។

សព្វថ្ងៃ ទោះបីយើងជួបប្រទះទុក្ខលំបាកយ៉ាងណាក្តី ទោះបីយើងជួបគ្រោះកាចជាច្រើនក្តី ក៏យើងនៅតែជឿថា ទុក្ខទាំងនោះជួយណែនាំយើងទៅកាន់ព្រះបិតា យើងក៏ទៅជា "បុត្រធីតាដ៏ជាទីស្រឡាញ់" របស់ព្រះបិតាជានិច្ច! នេះគឺជាដំណឹងមួយដ៏ល្អដែលនាំឱ្យយើងសប្បាយរីករាយនៅក្នុងចិត្ត។

ថ្ងៃអាទិត្យ ទី១៩ ខែមីនា ឆ្នាំ២០០៦

"ព្រះអង្គមានព្រះបន្ទូលសំដៅទៅលើព្រះវិហារ ដែលជារូបកាយរបស់ព្រះអង្គ" (យហ ២,១៣-២៥)

លោកយ៉ូហានជាអ្នកនិពន្ធគម្ពីរដំណឹងល្អ ថែងអត្ថបទនេះ នៅខាងដើមគម្ពីររបស់លោកដូចផ្តល់អត្ថន័យដល់ព្រះរាជកិច្ចដែលព្រះយេស៊ូនឹងប្រព្រឹត្តតាមក្រោយ។

អ្នកលក់សត្វ ឬដូរប្រាក់កាសក្នុងបរិវេណព្រះវិហារ មិនមែនជាមនុស្សអាក្រក់ទេ គឺគេជួយសាសនិកជនយូដាដែលមកពីចម្ងាយឱ្យគេអាចថ្វាយសក្ការៈបូជាតាមព្រះគម្ពីរបាន។ ព្រះយេស៊ូដេញគេចេញ ដោយធ្វើកាយវិការមួយបញ្ជាក់ថា ព្រះអង្គយាងមកដូរសាសនារបស់គេទាំងស្រុង។ សាសនាមិនអាចប្រៀបដូចជាការធ្វើជំនួញ ជាមួយព្រះជាម្ចាស់បានឡើយ យើងមិនអាចតថ្លៃនឹងព្រះអង្គបានឡើយ ដោយនិយាយថា "ខ្ញុំធ្វើបុណ្យដើម្បីព្រះអង្គជួយ" "ខ្ញុំខំសន្សំបុណ្យដើម្បីបានសេចក្តីសុខ" ទេ។ យើងត្រូវគោរពព្រះអង្គ "តាមវិញ្ញាណ និងតាមសេចក្តីពិត" (យ៉ូហាន៤,២៤) វិញ គឺយើងមានទំនាក់ទំនងជាមួយព្រះបិតាដោយធ្វើជីវិតទាំងស្រុងទៅលើព្រះយេស៊ូ ជាព្រះវិហារថ្មីរបស់យើង។ "ដោយជំនឿទៅលើព្រះយេស៊ូ យើងមានផ្លូវចូលទៅកាន់ព្រះបិតាដោយចិត្តអង់អាច"។ យើងលែងពឹងផ្អែកលើកុសលផលបុណ្យរបស់ខ្លួនទៀតហើយ យើងធ្វើជីវិតទាំងស្រុងលើព្រះយេស៊ូវិញ ព្រះអង្គជាស្ពានមេត្រីតែមួយគត់ដែលនាំយើងឆ្លងទៅកាន់ព្រះបិតា។

សូមថ្លែងអំណរគុណដល់ជំនួយរបស់ក្រុមការងារមណ្ឌលវប្បធម៌កាតូលិកនៅកម្ពុជា!

លិខិតសម្តេចប៉ាបបេនេឌីកតូ ទី១៦ នៅរដូវអប់រំពិសេស

រាល់ឆ្នាំ យើងធ្វើដំណើរតាមរដូវអប់រំពិសេសទៅកាន់ព្រះយេស៊ូដែលសោយទិវង្គត និងមានព្រះជន្មរស់ឡើងវិញ។ ក្នុងការធ្វើដំណើរ យើងឆ្លងកាត់វាលរហោឋាន និងភាពងងឹតដោយសង្ឃឹមថា ព្រះអង្គគង់ជាមួយ។ យើងទាំងអស់គ្នាជាអ្នកស្វែងរកព្រះជាម្ចាស់។ អ្នកក្រីក្រ អ្នករងគ្រោះថ្នាក់ និងអស់អ្នកជួបប្រទះអំពើភេរវកម្ម ពួកគេស្រេកឃ្លានរកអំណរសប្បាយ សុខសន្តិភាព និងសេចក្តីស្រលាញ់។ ព្រះជាម្ចាស់ពុំចង់ឱ្យពួកគេចាញ់អំពើឃោរឃៅទេ។ ព្រះបន្ទូលព្រះអង្គលើកទឹកចិត្តគេទាំងអស់គ្នាដោយថ្លែងថា: "កាលព្រះយេស៊ូទតឃើញមហាជន ទ្រង់មានព្រះហឫទ័យអាណិតអាសូរគេពន់ពេកណាស់ ព្រោះអ្នកទាំងនោះអស់កម្លាំងល្វើយធ្លាក់ទឹកចិត្ត ដូចជាចៀមគ្មានអ្នកគង្វាលថែទាំ"។ (ម៉ាថាយ៩,៣៦)

យើងជាព្រះសហគមន៍មានភារៈកិច្ចប្រកាសថា ព្រះជាម្ចាស់ផ្តល់កម្លាំងឱ្យទាំងអស់គ្នា ក្នុងកម្មវិធីអភិវឌ្ឍន៍ និងក្នុងគ្រប់កាយវិការនៃសេចក្តីស្រលាញ់ទាក់ទងនិងអ្នកក្រីក្រ អ្នកជំងឺ និងអ្នករងគ្រោះថ្នាក់គ្រប់ប្រភេទ។ តាមជំនឿរបស់យើង យើងគួរថ្វាយខ្លួនយើងជាព្រះអំណោយទានដល់អ្នកដទៃ។ យើងថ្វាយព្រះនៃយើងជាអំណោយទានដល់អ្នកដទៃផងដែរ។

ចំពោះបងស្រីតេរេសា នៃទីក្រុងកាលកុតា ភាពក្រីក្រដ៏អាក្រក់បំផុតនោះ គឺអស់អ្នកដែលមិនដែលបានទទួលនូវសេចក្តីស្រលាញ់។

ពេលយើងធ្វើអ្វីមួយចំពោះអ្នកតូចតាចនោះ យើងក៏បង្ហាញជំនឿយើងថា ព្រះជាម្ចាស់ស្រលាញ់គេ។ បុណ្យចម្លងខាងមុខនេះ គឺជាបុណ្យជ័យជម្នះនៃព្រះយេស៊ូ។ យើងក៏ចូលរួមស្លាប់ជាមួយព្រះយេស៊ូ (ដោយលះបង់ចោលប្រយោជន៍ខ្លួនយើង) និងរួមរស់ជាមួយព្រះយេស៊ូដោយមានចិត្តអាណិតអាសូរចំពោះអ្នកតូចតាច។

លោកអភិបាលអន់ តូនី

ចូលរួមជួយក្មេងៗ

Photo: H. Soktheary

នៅមណ្ឌលបងស្រីមេត្តាករុណាមុនីវង្ស រាជធានីភ្នំពេញ មានយុវជនប៊ែលហ្សិក ចំនួន២នាក់ បានស្ម័គ្រចិត្តមកជួយការងារមណ្ឌលក្នុងអំឡុងពេលវិស្សមកាលរបស់ខ្លួន។ ជីភី បានប្រាប់ថា៖ "នៅទីនេះ យើងលេងជាមួយក្មេងៗ និងជួយការងារបងស្រីផ្សេងៗទៀត។ ខ្ញុំមានសេចក្តីសុខពិបាកនឹងពន្យល់នៅពេលឃើញក្មេងៗញញឹម"។ វ៉ាំងស៊ិន បានបញ្ជាក់ដែរថា៖ "ការលេងជាមួយក្មេងគឺជាកិច្ចការចម្បងនៅក្នុងជីវិតរបស់ខ្ញុំ"។ បងស្រីសាមុីនតា ជាប្រធានមណ្ឌលបងស្រីមេត្តាករុណាមុនីវង្សបាននិយាយថា៖ "ខ្ញុំមិនធ្លាប់ឃើញយុវជនវ័យក្មេង សុខចិត្តបោកកន្ទបឱ្យក្មេងៗកំព្រាដូច្នេះសោះពីមុនមក"។ ធារី

ជីវិតថ្មីនៃជនពិការខួរក្បាល

Photo: DR

តាំងពីខែមករា អង្គការមនុស្សលោកថ្មី នៅខេត្តកំពង់ឆ្នាំង ចាប់ផ្តើម គម្រោងកម្មវិធីថ្មីមួយជាមួយនិងជនពិការផ្នែកខួរក្បាល។ បើតាមប្រសាសន៍បងស្រី ត្រីស្ទីណា ជាប្រធានគ្រប់គ្រងកម្មវិធី បានឱ្យដឹងថា គម្រោងនេះចាប់ផ្តើមធ្វើការស្ទង់មតិតាំងពី ខែតុលា ឆ្នាំ២០០៥ មកម្ល៉េះ។ បងស្រីបន្តថា៖ "សព្វថ្ងៃ អង្គការមនុស្សលោកថ្មី កំពុងធ្វើការជាមួយអ្នកជំងឺ ២៥នាក់ មកពី៤ឃុំនៃស្រុកបរិបូរណ៍របស់ខេត្ត និងមានមណ្ឌល២ សម្រាប់ពួកគេនៅ"។ បច្ចុប្បន្ន អង្គការមានគ្រូ ៣នាក់ គឺ ២នាក់ ជាគ្រូប្រចាំមណ្ឌល ធ្វើការបង្រៀនអក្សរសាស្ត្រខ្មែរ និងគណិតវិទ្យាដល់អ្នកជំងឺ និងគ្រូម្នាក់ទៀតចុះផ្ទាល់ដល់គ្រួសារអ្នកជំងឺ។ សូមបញ្ជាក់ផងដែរថា អង្គការមនុស្សលោកថ្មីចាប់ផ្តើមធ្វើសកម្មភាពនៅក្នុងខេត្តកំពង់ឆ្នាំងតាំងពីឆ្នាំ២០០១ តាមការស្នើសុំរបស់លោកអភិបាលគីកេ នៃភូមិភាគបាត់ដំបង។ មេត្រី

អេម៉ានូអែល សម្លេងពីព្រះសហគមន៍កាតូលិក

បាត់ដំបង៖ FM 91.0 Mhz
ម៉ោង ៧:៣០-៨:០០ រាល់យប់ថ្ងៃសៅរ៍។

ភ្នំពេញ៖ FM 99.5 Mhz
ម៉ោង ៧:០០-៧:៣០ រាល់ល្ងាចថ្ងៃសៅរ៍។

អំពីទំនាក់ទំនងល្អមាតាបិតា និងកូន

ជាលើកទីមួយហើយ កម្មវិធីរបស់អង្គការម៉ារីណុល ការ៉ូល និងសេដ្ឋា ដែលតែងយកចិត្តទុកដាក់យ៉ាងពិសេសទៅលើទំនាក់ទំនងជាក់លាក់រវាងបុរស និងស្ត្រីដោយផ្តោតលើចិត្តកាយ និងប្រាជ្ញា បានបើកសិក្ខាសាលាពីរលើកជាប់គ្នាសម្រាប់អ្នកដែលជាមាតាបិតានៅព្រះសហគមន៍កំពង់ចាម។ លើកទី១ គឺថ្ងៃទី៣០ ខែមករា ឆ្នាំ២០០៦ ធ្វើនៅកំពង់ចាមក្រុងមានសិក្ខាកាមមកពីភូមិផ្សេងៗ ប្រមាណជា៤០នាក់ និងលើកទី២ ធ្វើនៅព្រះសហគមន៍ក្តួលលើមានសិក្ខាកាមចូលរួមប្រមាណជា៤០នាក់។ អង្គសិក្ខាសាលាទាំង២ បានប្រព្រឹត្តទៅដោយមានការចូលរួមមតិយោបល់យ៉ាងច្រើនពីសិក្ខាកាមទាំងអស់ និងអ្នកណែនាំតាមក្រុមនីមួយៗ។ លទ្ធផលដែលបានមកពីការពិភាក្សា និងការចែករំលែកបទពិសោធន៍ក្នុងក្រុមតូចៗ បានបង្ហាញឱ្យឃើញនូវបញ្ហាជាច្រើន ដូចជាឪពុកម្តាយខ្លះខ្វះទំនាក់ទំនងល្អជាមួយកូន មិនយកពេលវេលាច្រើននៅជាមួយកូន និងជេរស្តីដោយប្រើពាក្យធ្ងន់លើកូនៗជាដើម ដែលធ្វើឱ្យកូនមានគ្រោះថ្នាក់ដោយសារតែគេផ្តើន។ ដូច្នេះដំណោះស្រាយគឺថាឪពុកម្តាយត្រូវតែធ្វើជាគំរូល្អដល់កូនប្រសើរជាងការនិយាយប្រដៅតែមាត់ទទេ។ រ៉ូ ប៊ូវ៉ា

បងស្រីឥណ្ឌាជួយព្រះសហគមន៍

Photo: H. Soktheary

នៅក្រុមគ្រួសារបងស្រីឧបការគុណ មានបងស្រី ២ នាក់ មកពីឥណ្ឌា បានស្ម័គ្រចិត្តមកបម្រើព្រះសហគមន៍នៅប្រទេសកម្ពុជា។ បងស្រីជីម៉ុនី ក្នុងសម្លៀកបំពាក់បែបជនជាតិឥណ្ឌា មានប្រសាសន៍ថា៖ "ខ្ញុំសប្បាយរីករាយ ដែលអាចបម្រើបងប្អូនទាំងអស់គ្នា។ ជាពិសេស ខ្ញុំរីករាយនឹងអធិដ្ឋាននៅទីនេះ ទោះបីជាខ្ញុំអត់ចេះភាសាខ្មែរ តែខ្ញុំសង្ឃឹមថាខ្ញុំនឹងរៀនភាសាខ្មែរបានឆាប់ចេះដើម្បីបម្រើព្រះសហគមន៍នៅកម្ពុជា។ ធារី

សេចក្តីជូនដំណឹង!

ការិយាល័យផ្សព្វផ្សាយព័ត៌មានព្រះសហគមន៍កាតូលិកមានចេញផ្សាយ CD ចម្រៀងវ៉ុលថ្មី នៅក្នុងខែមីនានេះ គឺវ៉ុលទី២ "អេម៉ានូអែល" ដែលមានបទចម្រៀងលើកតម្កើងព្រះជាម្ចាស់ និងចម្រៀងសម្រាប់យុវជនកាតូលិកផងដែរ។ CD នេះ ទាំងអស់គឺមាន ១២បទ។

ដូច្នេះបើសិនបងប្អូនគ្រីស្តបរិស័ទ ឬប្រិយមិត្តអ្នកអានមានចំណាប់អារម្មណ៍ចង់ជាវនូវ CD នេះ សូមអញ្ជើញទាក់ទងមកកាន់ការិយាល័យយើងខ្ញុំតាមរយៈលេខទូរស័ព្ទ៖ ០២៣ ២២៤ ១២០ ឬ ០១២ ២៤៤ ៧៧៨។

សូមអរគុណ!

ការីតាសអភិវឌ្ឍយុវជន

ក្នុងឆ្នាំសិក្សា ២០០៦នេះ មានមុខវិជ្ជាថ្មីចំនួន ៣បន្ថែម ក្នុងកម្មវិធីអភិវឌ្ឍន៍យុវជននៃអង្គការការីតាស គឺមានមុខវិជ្ជាអភិវឌ្ឍន៍សហគមន៍ វិទ្យាសាស្ត្រកុំព្យូទ័រ និងការគ្រប់គ្រងសណ្ឋាគារ-ទេសចរណ៍។ លោកខែម ម៉ូវ គឺជាអ្នកចាត់ចែងនិយាយថា៖ "យើងបានសិក្សាលើទីផ្សារក្នុងស្រុក ឃើញថាមុខវិជ្ជាទាំងនេះ គឺអាចជួយដល់យុវជនឱ្យរកការងារធ្វើបានបន្ទាប់ពីពួកគេបានបញ្ចប់ការសិក្សារួចហើយ"។ កម្មវិធីអភិវឌ្ឍន៍យុវជននេះមានមុខវិជ្ជាសរុប ១១មុខ និងមានសិស្សសរុប ១២៣នាក់ ក្នុងឆ្នាំ២០០៦នេះ ដែលជាសុទ្ធសឹងជាយុវជនក្រីក្រ និងគ្មានឱកាសសិក្សា។ មេត្រី

រីករាយនឹងជួយអ្នកក្រីក្រ

សមាគមសន្តវ៉ាំងសង់ ដឺប៉ូល គឺជាក្រុមធ្វើការស្ម័គ្រចិត្តបម្រើប្រជាជនក្រីក្រ អ្នកជំងឺ ចាស់ជរា និងអ្នកផ្សេងៗទៀតនៅកម្ពុជា ដោយពួកគេជឿថា ១០ដងដែលអ្នកបានបម្រើប្រជាជនក្រីក្រ គឺដូចអ្នកបម្រើព្រះជាអម្ចាស់ដែរ។ សមាគមនេះមាននៅព្រះសហគមន៍សៀមរាប ព្រះសហគមន៍បាត់ដំបង ព្រះសហគមន៍កំពង់ចាម និងព្រះសហគមន៍ផ្សារតូច រាជធានីភ្នំពេញ ជាដើម។ សមាគមមានកម្មវិធី ដូចជាចុះទៅសួរសុខទុក្ខប្រជាជនក្រីក្រនៅតាមភូមិ ជួយសង់ផ្ទះ ផ្តល់ថ្នាំសង្កូវ ចំណីអាហារ ការលើកទឹកចិត្ត និងជួយអ្វីផ្សេងៗទៀត។ បងស្រីមែកស៊ី ជាប្រធានសមាគមសន្តវ៉ាំងសង់ ដឺប៉ូល បានចាប់អារម្មណ៍ថា៖ "ខ្ញុំមានអំណរសប្បាយរីករាយណាស់ចំពោះការងារបម្រើប្រជាជនក្រីក្រ"។ សុជាតិ

Photo: L. Sovanna

ជិះរថយន្តដោយមិនប្រុងប្រយ័ត្ននឹងនាំមកនូវគ្រោះថ្នាក់ធ្ងន់ធ្ងរ

គ្រោះថ្នាក់ចរាចរណ៍ពញ្ញាក់ស្មារតី

ដោយសារសង្គមចេះតែវិវឌ្ឍន៍ពីមួយថ្ងៃទៅមួយថ្ងៃ ការធ្វើដំណើរតាមដងផ្លូវក៏កាន់តែចង្អៀតទៅៗ ដែលនេះងាយស្រួលនឹងបង្កឱ្យមានគ្រោះថ្នាក់ចរាចរណ៍ណាស់ ប្រសិនបើអ្នកធ្វើដំណើរធ្វេសប្រហែសតែបន្តិចនោះ។

ជាក់ស្តែងគ្រាន់តែរបាយការណ៍ខែធ្នូរបស់អង្គការជនពិការអន្តរជាតិហ្សិក HIB បានបង្ហាញឱ្យដឹងថា៖ នៅក្នុងក្របខណ្ឌទូទាំងប្រទេស ២៤ខេត្ត-ក្រុង ជនរងគ្រោះដោយគ្រោះថ្នាក់ចរាចរណ៍មានចំនួន ២០១៧នាក់ ក្នុងនោះ អ្នករងរបួសធ្ងន់មានចំនួន ៩៤៦នាក់ ហើយឈានទៅដល់បាត់បង់ជីវិតរហូត ទៅដល់ ១២៤នាក់។ នៅក្រុងភ្នំពេញមានអ្នករងគ្រោះថ្នាក់ច្រើនជាងគេគឺ ៥៥៧នាក់។ ចំណែកខេត្តព្រះវិហារមានជនរងគ្រោះតិចជាងគេគឺ ១២នាក់។

កត្តាដែលនាំមុខគេនៃមូលហេតុនៃគ្រោះថ្នាក់ គឺ ៩៤% គឺបង្កឡើងដោយកត្តាមនុស្ស មានជាអាទិ៍ដូចជា ការបើកបរល្បឿនពេកមាន ៥៦% បើកបរទាំងស្រវឹង ឬប្រើប្រាស់គ្រឿងញៀន ១៨% មិនគោរពសិទ្ធិអាទិភាព ៨% បើកឆ្លងគន្លងផ្លូវដោយមិនប្រយ័ត្ន ៧% ជែង ឬវ៉ាគ្នាក្នុងស្ថានភាពគ្រោះថ្នាក់ ១០% បើកបរបញ្ច្រាសទិស ២% និងផ្សេងៗទៀត៣%។

ជនរងគ្រោះភាគច្រើនគឺជាបុរសដែលមាន ៧៤% និងស្ត្រី២៦% នៅក្នុងនោះ ២៣% គឺជាសិស្ស កសិករមាន ២១% បុគ្គលិកកម្មករមាន ១៨% មេផ្ទះ និងអ្នកបម្រើមាន ៤% អ្នកជំនួញមាន ៧% និងអ្នករត់ម៉ូតូឌុប៥%។

គួរឱ្យកត់សម្គាល់ផងដែរថា បន្ទាប់ពីគ្រោះថ្នាក់ហើយ ភាគរយនៃជនរងគ្រោះដែលបានដឹកដោយរថយន្តគិលានសង្គ្រោះទៅកាន់មន្ទីរពេទ្យមាន ៣០% ដឹកទៅដោយគ្រួសារ ឬសាច់ញាតិរបស់គេមាន ៥៨% និងជនរងគ្រោះដែល[illegible] ១២%។ ផាត សំភី

ជួងដែលមានរូបឡូហ្គូសាសនាទាំង១០

Photo: Fr. Ly

បូជាចារ្យសួន ហង្សលី : រួមគ្នាកសាងសន្តិភាព

កាលពីខែកុម្ភៈកន្លងទៅនេះ លោកបូជាចារ្យសួន ហង្សលី តំណាងព្រះសហគមន៍កាតូលិកនៅកម្ពុជាបានអញ្ជើញទៅចូលរួមនៅក្នុងពិធីប្រជុំអន្តរសាសនាមួយដែលប្រារព្ធធ្វើឡើងនៅក្នុងប្រទេសឥណ្ឌូនេស៊ី។ ក្នុងឱកាសនេះ អ្នកនាំសារ បានជួបធ្វើការសម្ភាសន៍ជាមួយលោកបូជាចារ្យដែលមានខ្លឹមសារដូចខាងក្រោម :

អ្នកនាំសារ : តើការប្រជុំអន្តរសាសនាធ្វើនៅថ្ងៃណា? និងមានប្រទេសប៉ុន្មានចូលរួម?

លោកបូជាចារ្យ : កិច្ចប្រជុំអន្តរសាសនា ធ្វើនៅប្រទេសឥណ្ឌូនេស៊ីពីថ្ងៃទី១១ ដល់១៣ ខែកុម្ភៈ។ ក្នុងនោះ មានតំណាងពីប្រទេសកម្ពុជាចំនួន ១០នាក់។ សាសនាចូលរួមក្នុងកិច្ចប្រជុំនេះ មាន១០ ដូចជាសាសនាអ៊ីស្លាម ពុទ្ធសាសនា គ្រីស្តសាសនាកាតូលិក គ្រីស្តសាសនាប្រូតេស្តង់ ស៊ីមតូ និងបាហាយ -ល-។ ប្រទេសចូលរួមនៅឱកាសនោះដែរមានចំនួន ១៧ប្រទេស នៅក្នុងទ្វីបអាស៊ី។

អ្នកនាំសារ : តើនៅក្នុងនោះ គេបានផ្តោតលើអ្វីជាសំខាន់?

លោកបូជាចារ្យ : គឺក្នុងគោលបំណងចង់រំលឹកអំពីគោលគំនិតលោកឆេង អ្ហូ (កាលពី ៦០០ឆ្នាំមុន) លោកមានបទពិសោធន៍លើការសិក្សា អំពីអរិយធម៌ និងសាសនាផ្សេងៗ។ លោកមានគំនិតមួយចង់ឱ្យពិភពលោករួមគ្នាកសាងសន្តិភាព។ ដូច្នេះ ក្នុងអង្គប្រជុំនោះ គឺមានគោលគំនិតយ៉ាងសំខាន់ឱ្យសាសនានីមួយៗ ចេះយោគយល់ចំពោះគ្នា និងចេះសន្ទនាគ្នាដើម្បីកសាងសន្តិភាព។

ការកសាងសន្តិភាពចាប់ផ្តើមឡើងពីណា?

នៅក្នុងអង្គប្រជុំនោះបានលើកឡើងថា : "ដើម្បីកសាងសន្តិភាពឱ្យបានល្អទាំងនៅក្នុងសង្គម ឬក្នុងពិភពលោកបានគឺត្រូវធ្វើការចាប់ផ្តើមឡើងពីក្នុងគ្រួសារជាមុន។ ក្នុងវប្បធម៌ចិន ម្តាយមានសារៈសំខាន់ណាស់ គឺម្តាយជាអ្នកបង្រៀនសេចក្តីស្រលាញ់ដល់កូន បន្ទាប់មកទើបធ្វើឱ្យក្រុមគ្រួសារមានសេចក្តីស្រលាញ់ ហើយសេចក្តីស្រលាញ់នោះហៀរទៅដល់សង្គម និងពិភពលោកទាំងមូល"។

អ្នកនាំសារ : តើកិច្ចប្រជុំនេះបានផ្តល់លទ្ធផលអ្វីខ្លះដែរ?

លោកបូជាចារ្យ : ក្នុងអង្គប្រជុំនេះ បានសម្រេចលើ ១០ចំនុច គឺទី១ ការធ្វើឱ្យមានជីវិតឡើងវិញដើម្បីឱ្យមានឥទ្ធិពលរបស់សាសនា នៅក្នុងសង្គមដើម្បីកសាងសេចក្តីសុខព្រមទាំងយុត្តិធម៌។ ទី២ អប់រំទាំងសាសនា និងផ្លូវវិញ្ញាណ ជាគ្រឹះសម្រាប់ព្រះសហគមន៍ សង្គម និងជីវិតមនុស្សលោក។ ទី៣ ខិតខំឱ្យមានការយោគយល់គ្នា និងការជួយគ្នាក្នុងចំណោមមនុស្ស ដែលកាន់សាសនា និងជំនឿខុសគ្នា និងចោទប្រកាន់សាសនា ដែលកើតឡើងដោយសារការស្អប់គ្នា។ ទី៤ ផ្សព្វផ្សាយពីសន្តិភាពក្នុងវិស័យអប់រំ នៅតាមសាលារៀន នៅក្នុងសង្គម និងក្នុងគ្រួសារ។ ទី៥ គាំទ្រមនុស្សដែលពុំចង់ប្រព្រឹត្តនូវអំពើហិង្សា ជាពិសេសមនុស្សដែលចង់កសាងសន្តិភាព ខំគោរពសាសនា ហើយយកចិត្តទុកដាក់បំបាត់អំពើហិង្សា ទោះបីជា អ្នកនោះស្ថិតនៅក្នុងសាសនា នយោបាយ សេដ្ឋកិច្ច សង្គម ឬវប្បធម៌ណាក៏ដោយ។ ទី៦ ការគាំទ្រការខិតខំកសាងសន្តិភាព និងវិធីដោះស្រាយទំនាស់។ ទី៧ បន្ថែមនូវការចូលរួម ដើម្បីឱ្យគុណភាពជីវិតមានការរីកចម្រើនឡើង ដោយដកចេញនូវភាពក្រីក្រ ភាពអយុត្តិធម៌ អនក្ខរជន អ្នកគ្មានការងារ ភាពរើសអើងសាសនា ពូជសាសន៍ ពណ៌សម្បុរ ជំនឿ និងការបំផ្លាញអធិដ្ឋាន-ល-។ ទី៨ ផ្សព្វផ្សាយពីយុត្តិធម៌ សេរីភាព និងភារតភាពសង្គម នយោបាយ និងសេដ្ឋកិច្ចតាមកម្រិតតំបន់សង្គមនៅក្នុងពិភពលោកទាំងមូល។ ទី៩ ជម្រះអំពើពុករលួយគ្រប់យ៉ាងដោយប្រកាន់យកតាមអំពើដែលមានសីលធម៌ និងប្រឆាំងនឹងអំពើពុករលួយ ហើយឱ្យមានការពិនិត្យ យ៉ាងល្អិតល្អន់អំពីសង្គម។ ទី១០ ខិតខំធ្វើឱ្យមានទំនាក់ទំនង និងសហការរវាងអ្នកដឹកនាំសាសនា និងសហគមន៍ក្នុងបំណងឱ្យ អាស៊ីខាងកើតពោរពេញដោយសន្តិភាព និងការជឿនលឿន ដោយរំលឹកការខិតខំដែលបានធ្វើពីដើម។ ជាពិសេសគឺការបង្កើតមណ្ឌលអន្តរជាតិសម្រាប់ការសន្ទនាគ្នារវាងគ្រប់សាសនា និងវប្បធម៌។

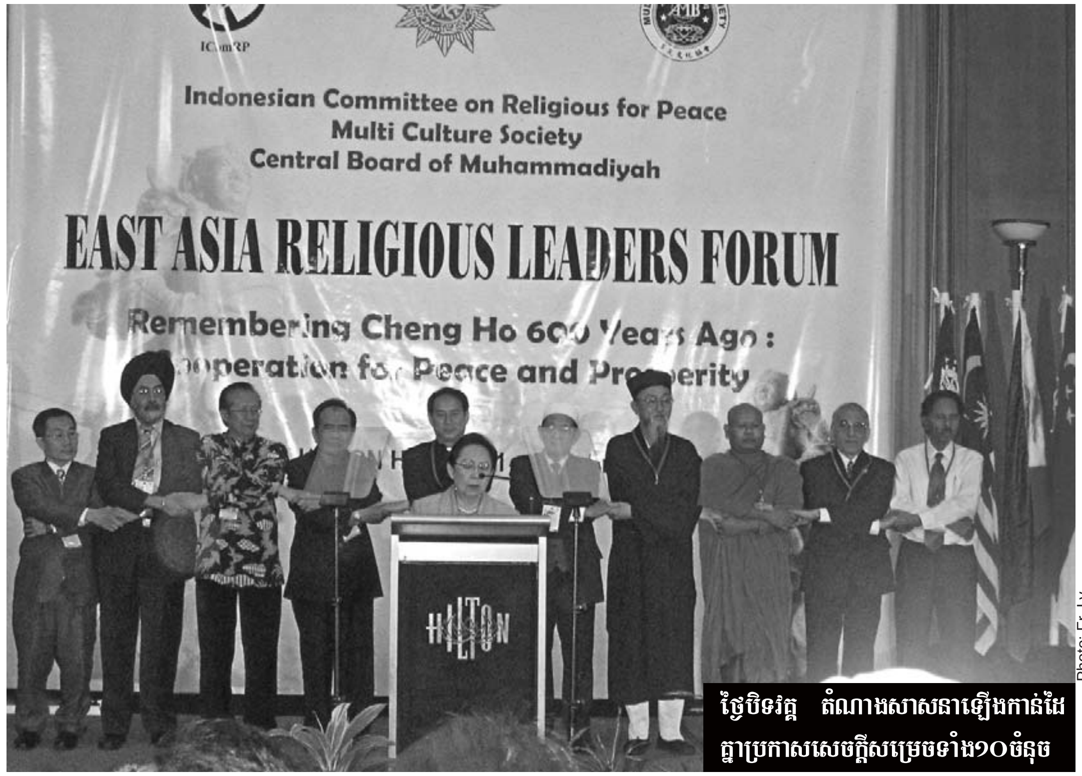

ថ្ងៃបិទវគ្គ តំណាងសាសនាឡើងកាន់ដៃគ្នាប្រកាសសេចក្តីសម្រេចទាំង១០ចំនុច

Photo: Fr. Ly

អ្នកនាំសារ : ចំពោះលោកបូជាចារ្យ ទទួលបានបទពិសោធន៍អ្វីខ្លះ?

លោកបូជាចារ្យ : អ្វីដែលខ្ញុំទទួលបានគឺថា សព្វថ្ងៃនេះ ទាំងទ្វីបអាស៊ី និងពិភពលោក កំពុងចាប់អារម្មណ៍លើសាសនាច្រើន។ ប៉ុន្តែជួនកាលជាននយោបាយក្តី និងសេដ្ឋកិច្ចក្តី គេប្រើសាសនាដើម្បីធ្វើសង្គ្រាម។ តាមការពិតសាសនាទាំងអស់ មានគោលបំណងតែមួយ គឺចង់កសាងសន្តិភាព និងក្តីសុខដល់មនុស្សទាំងអស់ ក្នុងសង្គម។ ពេលដែលខ្ញុំមិនទាន់បានចូលរួម ខ្ញុំគិតថា សាសនាទាំងនោះប្រហែលជាមានការប្រកាន់ និងមិនសូវរាប់រកគ្នា តែពេលដែលខ្ញុំបានទៅ គឺសាសនាទាំងនោះ បានស្វាគមន៍ដូចគ្នា។ ខ្ញុំយល់ថា នេះជាបទពិសោធន៍ដ៏ល្អ ដើម្បីពង្រឹងជំនឿរបស់យើង ឱ្យកាន់តែល្អ។ យើងកសាងសន្តិភាពជាមួយគ្នាដោយមិនប្រកាន់ថា សាសនាណាមួយ អាក្រក់ឡើយ ផ្ទុយទៅវិញយើងជួយលើកស្ទួយ សាសនានីមួយៗ ដើម្បីជួយឱ្យសង្គមមានសន្តិភាព។

អ្នកនាំសារ : តើសាសនាដែលមកពីប្រទេសផ្សេងៗមានបទពិសោធន៍ខុសគ្នាដែរឬទេ?

លោកបូជាចារ្យ : តាមបទពិសោធន៍នៃប្រទេសនីមួយៗ គឺពុំសូវជាខុសគ្នាប៉ុន្មានទេដូចជាវប្បធម៌ប្រទេស កម្ពុជា ថៃ ឡាវ ដែលមានវប្បធម៌ ពុទ្ធសាសនា ហើយដូចជាប្រទេសហ្វីលីពីន អូស្ត្រាលី ក៏មានសាសនាផ្សេងៗ និងមានសាសនាគ្រីស្ត ជាធំ គេមានបទពិសោធន៍ ប្រហាក់ប្រហែលគ្នាដែរ ប៉ុន្តែសាសនាដែលមានចំនួនច្រើន មិនគាបសង្កត់សាសនា ដែលមានចំនួនតិចទេ ពីព្រោះប្រទេសទាំងឡាយ កំពុងតែយកចិត្តទុកដាក់គោរពសេរីភាពជំនឿរបស់ប្រជាជន។ នៅក្នុងអង្គប្រជុំនោះដែរ ក៏បាននិយាយថា គ្រប់សាសនាទាំងអស់សុទ្ធតែមានយោបល់ល្អៗ អប់រំល្អៗ ទោះជាសាសនាអ៊ីស្លាម ដែលពិភពលោកថា កំពុងតែមានភេរវកម្មច្រើន តែគេបានលើកឡើងថា ម៉ូហាម៉ាត់បានណែនាំថា : "ឱ្យអស់អ្នក ដែលដើរតាមលោកត្រូវតែកសាងសន្តិភាព និងបង្ហាញពីសេចក្តីស្រលាញ់ចំពោះប្រទេសជាតិ"។

អ្នកនាំសារ : តើក្នុងកិច្ចប្រជុំនេះ មានទទួលនូវការប្រតិកម្មពីសាសនាណាមួយទេ?

លោកបូជាចារ្យ : ក្នុងអង្គប្រជុំនោះ គ្រប់ចំណុចដែលបានលើកឡើង គឺពុំបានវាយប្រហារទៅរកអ្នកណា ឬសាសនាមួយទេ។ ពួកយើងសន្ទនាគ្នាដោយសន្តិវិធី។ ក្រុមអង្គប្រជុំ បានលើកតម្កើងពីសាសនានីមួយៗ ជាពិសេសគឺ ជំរុញដល់សាសនានីមួយៗ ឱ្យដឹកនាំសាសនា ដោយខិតខំបង្រៀនពីសាសនាខ្លួនដោយយកចិត្តទុកដាក់។ កិច្ចប្រជុំអន្តរសាសនានេះក៏ទុកឱកាសឱ្យគ្រប់សាសនាដែលចូលរួមនោះធ្វើការសន្ទនាគ្នារវាងគ្នា និងគ្នាដើម្បីជួយបំភ្លឺគ្នាទៅវិញទៅមក។ អង្គប្រជុំនេះ ក៏បានធ្វើនូវសេចក្តីមួយដែលសមស្រប ជាពិសេសតាមរបៀប ដែលសម្តេចប៉ាប យ៉ូហាន ប៉ូល ទី២ បានចាប់ផ្តើមសន្ទនាជាមួយសាសនាផ្សេងៗទៀតដើម្បីកសាងសន្តិភាពក្នុងពិភពលោកយើងនេះ។

លី សុវណ្ណា

មិត្តភាព!

នៅថ្ងៃ ទី១២ កុម្ភៈ ២០០៦ លោកអភិបាលម៉ៃយើល (Michael) បានមកប្រទេសកម្ពុជាដើម្បីសួរសុខទុក្ខគ្រីស្តបរិស័ទខ្មែរតាមតំបន់ផ្សេងៗនៃព្រះសហគមន៍ភូមិភាគបាត់ដំបង។ លោកអភិបាលម៉ៃយើល មានប្រសាសន៍ថា : "នេះជាលើកទី២ ដែលខ្ញុំមកប្រទេសកម្ពុជា។ ខ្ញុំចូលចិត្ត និងស្រលាញ់គ្រីស្តបរិស័ទខ្មែរ ខ្លាំងណាស់ ព្រោះបងប្អូនផ្តល់នូវសេចក្តីស្រឡាញ់យ៉ាងខ្លាំងបំផុតចំពោះខ្ញុំ"។ គាត់ក៏បន្តថា ព្រះសហគមន៍ភូមិភាគបាត់ដំបង គឺដូចជាអត្ថបទព្រះគម្ពីរថ្ងៃអាទិត្យ (ម៉ាកុស)។ មានជនស្វិតដៃជើងដើរពុំរួច គ្មានកម្លាំង និងមានបុរស ៤ នាក់នាំគាត់ឱ្យមកជួបព្រះយេស៊ូ ដើម្បីឱ្យព្រះអង្គជួយ។ ជនពិការក៏អាចដើរបាន ព្រោះតែជំនឿគាត់។ ខ្ញុំ និងគ្រីស្តបរិស័ទ នៅអាំងលេខាងកើត នឹងអធិដ្ឋានឱ្យព្រះសហគមន៍ ទាំង ២ ក្លាយជាមិត្តដ៏ល្អបំផុតនឹងគ្នា។
ភូមិភាគបាត់ដំបង ស្ថិតក្នុងចំណោមភូមិភាគព្រះសហគមន៍ទាំង៣ នៅកម្ពុជា ដែលទទួលខុសត្រូវ ដោយលោកអភិបាលគីកេ។ អំឡុងឆ្នាំ១៩៩៧ ព្រះសហគមន៍ភូមិភាគបាត់ដំបងក៏បានចងសម្ព័ន្ធមេត្រី (ព្រះសហគមន៍ភ្លោះ) ជាមួយព្រះសហគមន៍ភូមិភាគ អាំងលេ ខាងកើតរបស់ប្រទេសអង់គ្លេស ដែលទទួលបន្ទុកដោយលោកអភិបាលម៉ៃយើលនេះ។

សុជាតិ

លោកអភិបាលគីកេ និងអភិបាលអង់គ្លេស

Photo: DR

ច្បាប់ទប់ស្កាត់អំពើហិង្សាក្នុងគ្រួសារ និងកិច្ចការពារជនរងគ្រោះ ត្រូវបានព្រះមហាក្សត្រឡាយព្រះហស្តលេខារួចហើយ។ ច្បាប់នេះបានត្រៀមតាំងពីឆ្នាំ ១៩៩៦ មកម្ល៉េះ ប៉ុន្តែទើបតែនៅខែកញ្ញាឆ្នាំ ២០០៥ រដ្ឋសភា និងព្រឹទ្ធសភាបានអនុម័ត និងបន្ទាប់មកទើបមានការឡាយព្រះហត្ថលេខាដោយព្រះមហាក្សត្រនៅខែតុលាឆ្នាំដដែលនេះ។ ទោះបីជាបានចូលជាធរមានរួចហើយ ប៉ុន្តែច្បាប់នេះនៅមិនទាន់បានផ្សព្វផ្សាយឱ្យបានម៉ត់ចត់នៅឡើយទេ។ ទន្ទឹមនឹងនេះដែរចាប់ពីថ្ងៃទី២៥ វិច្ឆិកា ដល់ថ្ងៃ១០ ធ្នូ ជារៀងរាល់ឆ្នាំ នៅកម្ពុជា មានរៀបចំយុទ្ធនាការដើម្បីបញ្ឈប់អំពើហិង្សាទៅលើស្ត្រីដែលមានរយៈពេល១៦ថ្ងៃ ផងដែរ។

រួបរួមគ្នាបញ្ឈប់អំពើហិង្សាលើស្ត្រីភេទ

Photo: PADV

ការផ្សព្វផ្សាយដល់ប្រជាពលរដ្ឋតាមសហគមន៍ឱ្យយល់ដឹងពីការប្រើប្រាស់អំពើហិង្សារបស់អង្គការប្រឆាំងអំពើហិង្សានៅក្នុងគ្រួសារ

Photo: K. Kagha

បើសិនប្រិយមិត្តទាំងឡាយមានចំណាប់អារម្មណ៍ចង់ជជែកពិភាក្សាអំពីអត្ថបទនេះ សូមផ្ញើសំបុត្រមកកាន់ការិយាល័យព្រឹត្តិបត្រ "អ្នកនាំសារ" តាមរយៈលោកឪពុក ឬបងប្រុស-បងស្រីដែលនៅជិតបំផុត។

យោងតាមរបាយការណ៍របស់អង្គការកម្ពុជាដើម្បីជួយស្ត្រីមានវិបត្តិ (CWCC)ថា ចំនួនស្ថិតិនៃអំពើហិង្សាក្នុងគ្រួសារនៅក្នុងឆ្នាំ ២០០៥ នេះ មាន ៨៨៩ករណី កើតឡើងចំពោះជនរងគ្រោះ និងសាច់ញាតិចំនួន ១២៩៧នាក់ ដែលក្នុងនេះជនរងគ្រោះអាយុក្រោម ១៨ឆ្នាំ មានចំនួន ៣២៥នាក់ ត្រូវនឹង ២៥,៥៦% ហើយជនរងគ្រោះអាយុលើ ១៨ឆ្នាំ គឺមានចំនួន ៩៧២នាក់ ត្រូវនឹង ៧៦,៩១%។ នេះគឺជាតួលេខដែលអង្គការទទួលបានពីខេត្ត-ក្រុង ចំនួន៣ មាន ទីក្រុងភ្នំពេញ ខេត្តបន្ទាយមានជ័យ និងខេត្តសៀមរាប។ តាមចំនួនស្ថិតិទទួលបាននេះ អំពើហិង្សាក្នុងគ្រួសារនៅទីក្រុងភ្នំពេញមានកម្រិតខ្ពស់ជាងគេ។ ប៉ុន្តែតួលេខនេះ គឺមានការថយចុះ បើប្រៀបធៀបជាមួយឆ្នាំ ២០០៤ ដែលមានជនរងគ្រោះ និងសាច់ញាតិចំនួន ១៣០០នាក់ ដែលមានត្រឹម ៨២២ករណី។ តាមតួលេខរបស់ការិយាល័យស្ថិតិនៃក្រសួងផែនការ បានពីការអង្កេតប្រជាសាស្ត្រ និងសុខភាពឆ្នាំ ២០០០ ក៏បង្ហាញថាស្ត្រីរងគ្រោះ ដោយអំពើហិង្សានៅលើរាងកាយ ផ្លូវចិត្ត និងផ្លូវភេទ មាន ២៥%។ តាមការអង្កេតដដែលនេះដែរ ក៏បានបង្ហាញទៀតថា នារីម្នាក់ក្នុងចំណោមនារី ៥នាក់ ដែលរៀបការហើយ និងមានអាយុពី១៥-៤៩ឆ្នាំ គឺបានធ្លាប់ទទួលរងអំពើហិង្សាលើរាងកាយ។ តាមក្រសួងកិច្ចការនារី គឺបានឱ្យដឹងដែរថា នៅក្នុងមនុស្ស១០០០នាក់ មាន៨០% ដែលមានអំពើហិង្សាក្នុងក្រុមគ្រួសារខ្លួនឯង និងដែលក្នុងចំណោមស្ត្រី ៤នាក់ មានម្នាក់ហើយដែលជាជនរងគ្រោះ។ ក្នុងមួយឆ្នាំៗ អង្គការប្រឆាំងអំពើហិង្សានៅក្នុងគ្រួសារបានទទួលយកស្ត្រីរងគ្រោះទាំងនេះ ប្រមាណជា ១០០នាក់។

យោងតាមការអង្កេតរបស់សមាគមអាដហុកបានបង្ហាញថា អំពើហិង្សាក្នុងគ្រួសារនៅឆ្នាំ២០០៤ មានចំនួន ៤៣៦ករណី គឺមាន ៦៩% ដែលកើតមានឡើងទៅលើគ្រួសារ ដែលមានភាពខ្វះខាត។ នៅឆ្នាំ២០០៣ ករណីហិង្សាក្នុងគ្រួសារ ដែលសមាគមអាដហុកបានធ្វើការស៊ើបអង្កេតក្នុង១២ខេត្ត មានចំនួន ៥៣១ករណី។ ចំនួននេះ យើងឃើញថា មានការកើនឡើងប្រមាណជាង ១៣,៤៦% បើប្រៀបនឹងឆ្នាំ២០០២។

ស្វែងយល់ទៅលើអំពើហិង្សា

នរណាក៏តែងតែប្រាថ្នាចង់បាននូវសេចក្ដីសុខទាំងផ្លូវកាយ និងផ្លូវចិត្តដែរ។ ប៉ុន្តែសេចក្ដីប្រាថ្នានេះមិនត្រូវបានដល់គ្រប់មនុស្សទាំងអស់នោះ។ អ្នកខ្លះក៏មានសេចក្ដីសុខ និងអ្នកខ្លះក៏ទទួលរងវេទនាឈឺផ្សានៅក្នុងក្រុមគ្រួសារ ដោយការធ្វើបាបពីបុរសជាប្ដីដោយគេប្រើអំពើហិង្សា។ តើមូលហេតុអ្វីដែលធ្វើឱ្យមានអំពើហិង្សានេះកើតឡើង? តាមការអង្កេតលើបញ្ហានេះ រកឃើញថា វាមានមូលហេតុផ្សេងៗគ្នា ដែលបង្កើតឱ្យមានអំពើហិង្សាក្នុងគ្រួសារនេះ។ ក្នុងនោះមានដូចជាដោយសារ កត្តាសេដ្ឋកិច្ច កត្តាអប់រំផ្សព្វផ្សាយ និងកត្តាច្បាប់-ល-។ អ្នកស្រីហោ ផល្លី ជានាយិកាប្រតិបត្តិអង្គការប្រឆាំងអំពើហិង្សាក្នុងគ្រួសារ លើកឡើងថា: "អំពើហិង្សាកើតឡើងដោយការចង់បាននូវអំណាច និងការគ្រប់គ្រង"។ រីឯអ្នកស្រីវេជ្ជបណ្ឌិតពង្ស ឈីវកេក ប្រធានអង្គការលីកាដូ មានប្រសាសន៍ថា ច្បាប់នៃព្រះរាជាណាចក្រកម្ពុជា ចែងថា "បើសិនមានការគំរាមកំហែង ដែលធ្វើឱ្យគេតក់ស្លុត និងប៉ះពាល់ដល់បុគ្គលភាព និងទ្រព្យសម្បត្តិ នេះជាអំពើហិង្សា"។ លោកស្រីបន្តទៀតថា ការប្រើអំពើហិង្សាមិនមែនសំដៅតែការវាយតប់ទាត់ធាក់ទៅលើរាងកាយប៉ុណ្ណោះនោះទេ ប៉ុន្តែការធ្វើឱ្យប៉ះពាល់ដល់ផ្លូវចិត្ត ដូចជាការជេរប្រមាថ ការប៉ះពាល់ដល់ផ្លូវអារម្មណ៍ នាំឱ្យមានការភ័យតក់ស្លុត ការធ្វើឱ្យប៉ះពាល់ដល់ផ្លូវភេទ ដូចជាការរំលោភសេពសន្ថវៈ ឬក៏ការបៀតបៀនកេរ្តិ៍ខ្មាស់ និងភាពមិនប្រក្រតី រវាងសមាជិកនៅក្នុងគ្រួសារជាដើមក៏ជាអំពើហិង្សាដែរ។ មួយទៀត គឺអំពើហិង្សាតាមផ្លូវសេដ្ឋកិច្ច ដូចជាការបំផ្លាញទ្រព្យសម្បត្តិ និងការយកលុយរបស់ជនរងគ្រោះទៅលេងល្បែង ឬអ្វីផ្សេងៗជាដើម។ ចំណែកអ្នកបម្រើក្នុងផ្ទះ បើមានការធ្វើបាប អាចចាត់ចូលជាអំពើហិង្សាដែរ ព្រោះច្បាប់ បានចែងថា: "អំពើហិង្សាប៉ះពាល់ដល់ប្ដីប្រពន្ធ កូនក្នុងបន្ទុក និងជនទាំងឡាយដែលនៅក្រោមដំបូលផ្ទះ និងនៅក្នុងបន្ទុកគ្រួសារ"។

> **តើយុទ្ធនាការបូពណ៌សជាអ្វី ?**
>
> យុទ្ធនាការបូពណ៌សចាប់កំណើត នៅឆ្នាំ១៩៩១ បុរសមួយក្រុមនៅប្រទេសកាណាដារួមគ្នាជាសម្ព័ន្ធបញ្ឈប់អំពើហិង្សាលើស្ត្រី ពួកគេបានជ្រើសរើសយកបូពណ៌សធ្វើជានិមិត្តសញ្ញាតំណាងឱ្យការប្រឆាំងទៅលើអំពើហិង្សាខាងយេនឌ័រដោយកំណត់ធ្វើនៅថ្ងៃ២៥ វិច្ឆិកា។ កម្ពុជាបានចាប់ផ្ដើមចូលរួមយុទ្ធនាការនេះនៅឆ្នាំ២០០០។

ផលអវិជ្ជមានបានមកពីអំពើហិង្សាក្នុងគ្រួសារ

ចំពោះការប្រើអំពើហិង្សាក្នុងគ្រួសារ មិនដែលឃើញថា វាផ្ដល់នូវគុណសម្បត្តិចំពោះអ្នកប្រព្រឹត្តិឡើយ។ លោកស្រីមូរ សុខហួរ ជាអតីតរដ្ឋមន្ត្រីក្រសួងកិច្ចការនារី មានប្រសាសន៍ថា: "ផលប៉ះពាល់ ដែលកើតឡើងពីការប្រើអំពើហិង្សាលើស្ត្រី មានទំហំធំណាស់នោះ មិនមែនប៉ះពាល់តែសង្គមទេ វាប៉ះពាល់ដល់គ្រួសារតែម្ដង"។ លោកស្រីបន្តថា សង្គមតែងតែមានភាពរើសអើងមកលើស្ត្រី ដែលទទួលរងគ្រោះដោយហិង្សា។ សង្គមនៅតែទុកថា ស្ត្រីពុំគួរតប្បីមានភាពក្លាហានទេ។ តួនាទីស្ត្រីនៅត្រឹមតែថែរក្សាគ្រួសារ។ បើមានជម្លោះនៅក្នុងគ្រួសារស្ត្រីគួរតែទ្រាំបៀមទុក្ខលំបាក។

អ្នកនាងម៉ី ឧសភា មេធាវីអង្គការកម្ពុជាដើម្បីជួយស្ត្រីមានវិបត្តិ បានឱ្យដឹងដែរថា អំពើហិង្សាបង្កឱ្យមានភាពចលាចលនៅក្នុងសង្គម ដូចជា ប៉ះពាល់សេដ្ឋកិច្ចប្រាក់ចំណូលប៉ះពាល់ទៅដល់ផ្លូវចិត្ត និងក៏ធ្វើឱ្យមានការរំខានដល់សហគមន៍ និងដល់ប្រជាពលរដ្ឋដែលរស់នៅជិតខាងផងដែរ។

លោកស្រីហោ ផល្លី បានឱ្យដឹងថា ការដែលមានអំពើហិង្សានៅក្នុងគ្រួសារ ធ្វើឱ្យគ្រួសារនោះគ្មានសុភមង្គលទេ។ អំពើហិង្សានាំឱ្យក្រុមគ្រួសារធ្លាក់ទៅដល់ភាពក្រីក្រ។ ប្រសិនបើមិនមានអំពើហិង្សា យើងអាចកាត់បន្ថយភាពក្រីក្រ ហើយរដ្ឋាភិបាលគឺជាផ្នែកមួយដ៏សំខាន់ជួយលុបបំបាត់អំពើហិង្សា ពីព្រោះ នៅពេលដែលយើងលុបបំបាត់អំពើហិង្សាបាននោះ យើងក៏អាចលុបបំបាត់ភាពក្រីក្របានដែរ។

ការអនុវត្តន៍ច្បាប់ប្រឆាំងអំពើហិង្សានៅក្នុងគ្រួសារ

នៅពេលថ្មីៗនេះ ច្បាប់ទប់ស្កាត់អំពើហិង្សាក្នុងគ្រួសារ និងកិច្ចការពារជនរងគ្រោះបានចេញឱ្យប្រើប្រាស់ហើយ តើត្រូវធ្វើការអនុវត្តន៍យ៉ាងណាដើម្បីឱ្យទទួលបានជោគជ័យ? ទាក់ទងនឹងការប្រព្រឹត្តលើច្បាប់ថ្មីនេះ លោកស្រីជា វណ្ណាត ជាប្រធានមជ្ឈមណ្ឌលអភិវឌ្ឍន៍សង្គម មានប្រសាសន៍ផ្តោតអារម្មណ៍លើច្បាប់ថ្មីនេះថា: "ច្បាប់គឺគ្រាន់តែជាបទបញ្ញត្តិ...

សម្រាប់ដាក់ទោសទៅលើជនល្មើស ដែលបានប្រព្រឹត្តអំពើឃោរឃៅទៅលើគ្រួសារតែប៉ុណ្ណោះ”។ លោកស្រីបន្ថែមថា ដើម្បីអនុវត្តច្បាប់នេះ បានប្រសិទ្ធភាពនោះ ក្រសួងកិច្ចការនារី គឺជាអ្នកទទួលខុសត្រូវមុនគេ ពីព្រោះក្រសួងបានធ្វើឱ្យច្បាប់នេះចេញជារូបរាងឡើង ហើយការអនុវត្តន៏នោះ ក៏វាអាស្រ័យលើអ្នកអនុវត្ត និងអ្នកពង្រឹងច្បាប់ដែរ។ បើយើងចង់ឱ្យសង្គម យល់កាន់តែច្បាស់នោះ ត្រូវមានការអប់រំតាំងពីគ្រួសារ សាលារៀន ព្រះវិហារ សហគមន៍ផ្សេងៗ ដោយគួរធ្វើការអប់រំកូនចៅតាំងពីគេនៅតូចៗ ដើម្បីកុំឱ្យអ្នកទាំងនោះយកអំពើហិង្សាមកដាក់ក្នុងខ្លួន។ ដូចនេះការអប់រំមានកម្លាំងខ្លាំងក្លាណាស់ ចំណែកការអនុវត្តន៏ច្បាប់ គ្រាន់តែសុំឱ្យធ្វើដោយមិនយល់មុខ គឺថា អ្នកមានឋានៈបុណ្យស័ក្តិធ្វើខុស ក៏ត្រូវដាក់ទោសឱ្យដូចអ្នកក្រដែរ។

លោកស្រីមួរ សុខហួរ ថ្លែងទៀតថា ក្រសួងកិច្ចការនារីគឺជាក្រសួងដែលមានអំណាចជានិមិត្តរូបក្នុងការការពារ និងការលុបបំបាត់អំពើហិង្សាក្នុងគ្រួសារ ឬហិង្សាលើស្ត្រី។ ដូចនេះរូបភាពនៃក្រសួង និងថ្នាក់ដឹកនាំក្រសួងទាំងអស់ ជាគំរូដ៏ល្អរបស់ស្ត្រី និងនាំមុខសម្រាប់ឱ្យស្ត្រី មាននូវសេចក្តីក្លាហាន។ លោកស្រីហោ ផល្លី ឱ្យដឹងទៀតថា ក្រោយពីច្បាប់នេះត្រូវបានប្រកាសឱ្យប្រើជាផ្លូវការ យើងគួរអប់រំផ្សព្វផ្សាយឱ្យគេទាំងអស់បានដឹង។ ហើយដើម្បីឱ្យច្បាប់នេះទទួលជោគជ័យ យើងត្រូវមានការជំរុញឱ្យមានការអនុវត្តន៏ច្បាប់ ដោយអ្នកធ្វើខុសត្រូវទទួលទោសចំពោះមុខច្បាប់ ហើយយើងម្នាក់ៗដែលជាជនកម្ពុជា ត្រូវចូលរួមអនុវត្តច្បាប់នេះ។ ពេលនោះអំពើហិង្សាក្នុងគ្រួសារនឹងមានការថយចុះជាមិនខាន។

ផ្ទុយពីនេះ លោកស្រីលឹម មុនី ជាប្រធានផ្នែកស្ត្រីនៃអង្គការអាដហុក មានប្រសាសន៍ថា: “អំពើហិង្សានៅក្នុងគ្រួសារ គឺមិនអាចថយចុះបានទេ ពីព្រោះតាមការពិសោធន៏មើល និងការបើកវគ្គបង្រៀន គឺថា បុរសមួយចំនួននៅយល់ឃើញថាពេលដែលស្ត្រីយល់ដឹងច្រើនពីសិទ្ធិ និងចេះការពារខ្លួននោះធ្វើឱ្យគាត់បាត់បង់សិទ្ធិ និងពីព្រោះបុរសនៅពុំទាន់មានការយល់ដឹងច្រើនអំពីស្ត្រី ដូចនេះទាមទារឱ្យមានការចូលរួម ពីសំណាក់បុរសយ៉ាងហោចណាស់ក៏ស្មើនឹងស្ត្រីដែរ”។

មុំ គន្ធា

ទោសពីអំពើបង្ករបួសស្នាម

ជនបង្ករបួសស្នាមឱ្យពិការជាអចិន្ត្រៃយ៍ ឬបណ្តោះអាសន្នលើសពី៦ខែដោយចេតនា ត្រូវផ្តន្ទាទោសឱ្យជាប់គុកពី១ដល់៥ឆ្នាំ។ បើសិនជាពិការភាពបណ្តោះអាសន្នតិចជាង៦ខែ ត្រូវជាប់គុកពី៦ខែដល់២ឆ្នាំ។ បើមិនមានពិការភាព ត្រូវជាប់គុកពី ២ខែដល់១ឆ្នាំ។ បើមានការវាយតប់ដោយប្រើអាវុធត្រូវជាប់ទោសទ្វេដង។

លោកអភិបាលអេមីល ដេតម្ប: ព្រះយេស៊ូមានព្រះបន្ទូលថា “សុខចិត្តចាញ់ល្អជាងប្រើហិង្សាបង្ក្រាបគេ”

Photo: DR

តាំងពីមានមនុស្សរស់ក្នុងលោកីយ៏នេះ គឺរមែងមាននូវអំពើហិង្សា ពីព្រោះមនុស្សម្នាក់ៗ សុទ្ធតែចង់ឈ្នះ និងចង់គ្រប់គ្រងលើអ្នកដទៃ។ អំពើហិង្សា គឺជាអ្វីដែលផ្ទុយពីសេចក្តីស្រលាញ់យ៉ាងពិតប្រាកដ។ អ្នកដែលប្រើហិង្សា ជាអ្នកដែលមិនគោរពអ្នកផ្សេង ប្រើកម្លាំងដើម្បីឈ្នះគេ និងបង្ខំគេឱ្យធ្វើអ្វីតាមតែយោបល់របស់ខ្លួនជានិច្ច។

យើងបានដឹងហើយថា ពិតជាមានអ្វីមួយដើម្បីអាចបង្ក្រាបនូវអំពើហិង្សាបាន នោះគឺជាការទាក់ទងគ្នា ការនិយាយគ្នា ការជួយពន្យល់អំពីមនោសញ្ចេតនា និងអ្វីផ្សេងៗទៀត។ នៅក្នុងព្រះសហគមន៏របស់យើងក៏ធ្លាប់មានកើតនូវអំពើហិង្សាទៅលើស្ត្រីដែរ ប៉ុន្តែព្រះសហគមន៏មានកម្មវិធី ដែលបង្ហាត់កុំឱ្យមានការប្រើអំពើហិង្សា មានដូចជាការប្រៀនប្រដៅ និងការអប់រំជាដើម ពីព្រោះយើងដឹងច្បាស់ហើយថា មកអំពីចិត្តយើងចង់ឈ្នះ។ អ្នកណាមានកម្លាំងជាង តែងចង់គ្របសង្កត់លើគេ។ ព្រះយេស៊ូមិនដែលមានប្រើអំពើហិង្សាទេ ផ្ទុយទៅវិញព្រះយេស៊ូបានប្រឆាំងទៅនឹងអំពើហិង្សាយ៉ាងដាច់ខាត។ ព្រះយេស៊ូមានព្រះបន្ទូលថា: “សុខចិត្តចាញ់ល្អជាងប្រើហិង្សាដើម្បីបង្ក្រាបគេ”។ ចំពោះបុរសៗដែលចូលចិត្តប្រើអំពើហិង្សាទៅស្ត្រីនោះ គឺជាការសោកស្តាយពិតមែនដោយពួកគេបានពឹងផ្អែកទៅលើកម្លាំងកាយខ្លួនឯង និងចូលចិត្តបង្ខំគេដោយការប្រើប្រាស់នូវហិង្សាដើម្បីបង្ក្រាបលើស្រីៗ។

ក្នុងនេះមានផ្លូវតែមួយគត់ដើម្បីបញ្ឈប់ហិង្សាបាន គឺជួយពន្យល់ឱ្យដឹងថាមនុស្សណាក៏ដោយគឺមានតម្លៃថ្លៃថ្នូរ ហើយជាមនុស្សដែលចេះគិត ចេះគូរ និងចេះប្រើសំដីដើម្បីដោះស្រាយបញ្ហា។ នោះគឺជាការងារមួយដ៏ល្អដោយការដោះស្រាយបញ្ហាដោយការជជែកគ្នា ហើយកុំប្រើកម្លាំងកាយដើម្បីបង្ខំគេឱ្យមានយោបល់ដូចជាខ្លួនឯងនោះ។

ក្នុងរដូវ ៤០ថ្ងៃនេះ ព្រះសហគមន៏សូមដាស់តឿន និងអប់រំយើងអំពីភារៈកិច្ចជាគ្រីស្តបរិស័ទ គឺពេលដែលយើងប្រែចិត្តគំនិត។

បុណ្យចម្លងគឺជាបុណ្យដែលព្រះយេស៊ូបានឈ្នះសេចក្តីស្លាប់ មិនមែនដោយសារការប្រើហិង្សានោះទេ គឺដោយសារការតស៊ូសុខចិត្តបូជាជីវិតជាជាងសងសឹកលើគេ។ នៅក្នុងពេលនោះដែរ សូមគ្រីស្តបរិស័ទរៀបចំខ្លួនដើម្បីទទួលព្រះយេស៊ូ នៅពេលដែលព្រះអង្គជួយសង្គ្រោះយើង។

មុំ គន្ធា

ក្រោយពីពេលចាប់កំណើតឡើងវិញនៅក្នុងអំឡុងទសវត្សរ៍ទី៩០។ ព្រះសហគមន៏កាតូលិកនៅប្រទេសកម្ពុជាបានខិតខំប្រកាសដំណឹងល្អ និងរស់នៅប្រកបដោយសេចក្តីស្រលាញ់តាមគំរូរបស់ព្រះយេស៊ូតាមរយៈសកម្មភាពជួយដល់អ្នកក្រីក្រវេទនា។

ព្រះយេស៊ូ បានជួយ អ្នករងទុក្ខវេទនា

Photo: L. Sovanna

បងស្រីវើជិនញ៉ា អ៊ីរ៉ង់ និងអ្នកជំងឺឆិល ប្លួច នៅឯមណ្ឌលទទួលអ្នកជំងឺផ្សារតូច

នៅក្នុងបន្ទប់មួយ នៅជាន់ក្រោមអគារនៃព្រះវិហារសន្ត យ៉ូសែប (ផ្សារតូច) មានរៀបចំនូវគ្រែប្រហែលជា១០ ជាបន្តបន្ទាប់គ្នាដោយមានកន្ទេល មុង ភួយ និងខ្នើយ -ល-។ នៅនឹងគ្រែកៀនជញ្ជាំងម្ខាង បុរសម្នាក់ដែលមានរាងកាយស្គមមុខខ្មៅសក់បះ កំពុងអង្គុយក្អកខុងៗ។ គាត់ឈ្មោះឆិល ប្លួច អាយុ៣៣ ឆ្នាំ មកពីស្រុកជុំគិរី ខេត្តកំពត។

នេះជាលើកដំបូងរបស់លោក ដែលមកព្យាបាលនៅភ្នំពេញ លោកបានប្រាប់ថា: “ខ្ញុំមកដល់ទីនេះ (ផ្សារតូច) តាមរយៈបងប្អូនគ្រីស្តបរិស័ទនៅជុំគិរី។ គេបានរាក់ទាក់ដាក់ខ្ញុំណាស់ ធ្វើឱ្យខ្ញុំមានក្តីសង្ឃឹមច្រើនក្នុងការទទួលព្យាបាល”។ លោកបញ្ជាក់ថា បងប្អូនមិនបានរើសអើងរូបលោក ដែលមិនមែនជាគ្រីស្តបរិស័ទនោះទេ។ នៅក្រុងភ្នំពេញ បងស្រីបានទទួលរាក់ទាក់ ធ្វើឱ្យលោកមានអារម្មណ៏កក់ក្តៅច្រើន។

ព្រះសហគមន៏ បានខិតខំយ៉ាងខ្លាំងក្លា ក្នុងការប្រកាសជំនឿរបស់ខ្លួន តាមរយៈការសម្តែងនូវធម៏មេត្តាករុណា និងសេចក្តីស្រលាញ់ដល់ជនក្រីក្រ ទន់ទាប និងចាស់ជរាតាមគំរូរបស់ព្រះយេស៊ូ។ បុរសស្ថិតនៅក្នុងវ័យ ៧០ឆ្នាំ ឈ្មោះតេង យ៉ាវ ជាអ្នកជំងឺមកពីជុំគិរី អះអាងប្រាប់អ្នកនាំសារដែរថា: “ការជួយរបស់ព្រះសហគមន៏ មិនប្រកាន់អ្នកជឿ ឬមិនជឿនោះទេ”។ លោកបន្តថា ឱ្យតែអ្នកក្រីក្រ គេជួយទាំងអស់ ដូចជារូបលោកជាមនុស្សចាស់ គ្មានទីពឹងពាក់នេះជាដើម។

នៅត្រង់ចំណុចនេះ លោកបូជាចារ្យ បប់ ពិសេ ជាអ្នកទទួលខុសត្រូវនៅព្រះសហគមន៏ផ្សារតូចនេះ បានមានប្រសាសន៏អំពីគោលបំណងនៃការជួយដល់អ្នកជំងឺនេះថា: “យើងចង់ជួយដល់មនុស្សគ្រប់គ្នា ដែលជួបទុក្ខវេទនា គ្មានសុខភាពល្អធ្វើការពុំបាន និងគ្មានកម្លាំងកាយចិត្ត ដែលនេះ គឺដូចជាព្រះយេស៊ូបានជួយដល់អ្នករងទុក្ខវេទនាដែរ។ ព្រះសហគមន៏ គឺចង់បន្តបេសសកម្ម របស់ព្រះយេស៊ូ ដើម្បីជួយដល់អ្នកជំងឺ។ យើងមិនមែនជួយអស្ចារ្យណាស់ណាទេ គឺធ្វើតាមលទ្ធភាពរបស់យើង។ យើងជួយដើម្បីឱ្យពួកគេមានសុខភាពល្អ នឹងត្រឡប់ទៅផ្ទះបន្តភារៈកិច្ចជួយគ្រួសាររបស់គេវិញ”។

ព្រះវិហារសន្ត យ៉ូសែបនេះ ជាមណ្ឌលទទួលអ្នកជំងឺបណ្តោះអាសន្នដ៏ធំមួយសម្រាប់ព្រះសហគមន៏ ភូមិភាគទាំង៣។

សម្រាប់បងស្រី វើជិនញ៉ា អ៊ីរ៉ង់ មកពីក្រុមគ្រួសារនៃមេត្តាករុណាសន្តវ៉ាំងសង់ ដឺប៉ូល និងជាអ្នកជួយទទួលអ្នកជំងឺក្នុងព្រះសហគមន៏នេះ បានពោលថា: “អ្នកជំងឺមានមកពីបណ្តាខេត្តផ្សេងៗជាច្រើន មានទាំងមណ្ឌលគីរី និងរតនគីរី លើកលែងតែក្រុងប៉ៃលិន និងខេត្តព្រះវិហារដែលមិនឃើញ”។

ទោះបីជាយ៉ាងណាក្តី ការសម្តែងនូវមេត្តាករុណា និងសេចក្តីស្រឡាញ់ពីព្រះសហគមន៏គឺនៅមានកំនត់ដែរ។ ដើម្បីងាយស្រួលក្នុងការងារ ព្រះសហគមន៏ភ្នំពេញ មានលក្ខខណ្ឌខ្លះៗមុននឹងទទួលអ្នកជំងឺ។ គឺអ្នកជំងឺដែលមកពីបណ្តាខេត្តនានាត្រូវមានសំបុត្រអនុញ្ញាតបញ្ជាក់ពីព្រះសហគមន៏តាមតំបន់របស់ខ្លួន។ អ្នកជំងឺគ្មានសំបុត្របញ្ជាក់គឺពុំទទួលទេ។ តែបើករណីពិសេស ជំងឺធ្ងន់ធ្ងរ គឺជួយបញ្ជូនទៅពេទ្យសម្តេចឳ។ អ្នកជំងឺអាចស្នាក់នៅ គឺមិនឱ្យលើសពីមួយសប្តាហ៍ឡើយ។ ពេលត្រលប់ទៅផ្ទះវិញ គេបានទទួលថ្នាំព្យាបាល បើអស់ថ្នាំតែមិនទាន់ជា គេអាចត្រលប់មកវិញម្តងទៀត។

តាមស្ថិតិដែលមាន ក្នុង១ត្រីមាស ព្រះសហគមន៏ទទួលបានអ្នកជំងឺ ៥០០នាក់ និងចំណាយប្រាក់អស់១៨០០ដុល្លារ ក្នុងមួយខែទៅលើម្ហូបអាហារ និងសោហ៊ុយផ្សេងៗ។

លី សុវណ្ណា

កន្លែងទទួលអ្នកជំងឺមិនគិតថ្លៃ

ចំពោះអ្នកជំងឺដែលជាអ្នកក្រីក្រអាចទៅកន្លែងមួយចំនួនដែលព្យាបាលឥតគិតថ្លៃដូចជា: មណ្ឌលនៃក្តីសង្ឃឹមនៅចាក់អង្រែក្រោម។ ភូមិគ្រឹះបងស្រីមេត្តាករុណា តាមបណ្តោយមហាវិថីព្រះមុនីវង្សជាប់សាលាខណ្ឌ ៧មករា និងនៅភូមិគ្រឹះសន្តិភាព នៅចោមចៅ មានពិនិត្យជំងឺ និងចែកថ្នាំដល់អ្នកជំងឺរៀងរាល់ព្រឹកថ្ងៃសៅរ៏ ចាប់ផ្តើមពីម៉ោង ៦:៣០ ឬ ៧:០០។ នៅមន្ទីរពេទ្យព្រះកេតុមាលា មានទទួលមនុស្សចាស់ ដែលមានអាការៈស្ពឹកដៃស្ពឹកជើង នៅវេលាម៉ោង ២រសៀល រាល់ថ្ងៃច័ន្ទដល់ថ្ងៃសុក្រ និងក៏មានទទួលអ្នកជំងឺផងដែរ។

តើឪពុកម្តាយយល់ពីកូនយ៉ាងណា?

នៅពេលដែលឪពុកម្តាយបង្កើតកូនមកហើយ គឺត្រូវតែមានកាតព្វកិច្ចចាំបាច់ក្នុងការមើលថែទាំ ប្រៀនប្រដៅ និងអប់រំពួកគេ ជាពិសេសផ្តល់នូវភាពកក់ក្តៅដល់ពួកគេ។ ការបោះបង់កូន និងបង្ខំកូនឱ្យធ្វើអ្វីមួយ គឺជាការខុសឆ្គងមួយយ៉ាងធំ។

Photo: M. Kuntheary

រូបលំអ : ទំហំទឹកចិត្តស្រឡាញ់របស់ម្តាយចំពោះកូនគឺមានទំហំធំធេងមិនអាចវាស់ស្ទង់បានឡើយ

ហេតុអ្វីឪពុកម្តាយមិនស្រលាញ់ខ្ញុំ ?

ភក្តីត្រូវរស់ដោយឈឺចាប់ ពីព្រោះឪពុកម្តាយលែងលះគ្នា។ បន្ទាប់មកម្តាយនាងមានប្តីថ្មី។ ប្តីថ្មីគាត់មានកូនហើយ ពួកគេមករស់នៅជុំគ្នា ហើយពុំចុះសម្រុងជាមួយនាងទេ។ កូនដើមក៏ញុះញង់ឱ្យឪពុកលែងម្តាយនាង។ នៅពេលលែងលះហើយទាំងឪពុក និងម្តាយពុំទទួលយកនាងទេ។ ក្រោយមកម្តាយនាងក៏យល់ព្រមទទួលដោយមានការបង្ខំពីជីតានាង។ រីឯឪពុកនាងមិនដែលផ្តល់ភារៈធ្វើជាឪពុកនាងទេ។

សាស្ត្រាចារ្យផាន់ ចាន់ពៅ : នេះគឺជាបញ្ហាមួយ ដែលបន្សល់ទុក ដោយឪពុកម្តាយ។ មិនថាកូនណាជាកូនណាទេ ត្រូវការនូវការថ្នាក់ថ្នម និងការទទួលខុសត្រូវ ពីឪពុកម្តាយទើបបានសេចក្តីសុខ។ ពេលនេះ ឪពុករបស់ភក្តីកំពុងបំភ្លេចតួនាទីរបស់ខ្លួន។ ឪពុកម្តាយត្រូវតែមានទំនួលខុសត្រូវខ្ពស់ដើម្បីផ្តល់ភាពកក់ក្តៅ និងសុភមង្គលដល់កូនៗ។

តើខ្ញុំត្រូវធ្វើយ៉ាងណាដើម្បីឱ្យល្អទាំងគ្រួសារ និងទាំងអ្នកដែលខ្ញុំស្រលាញ់?

ពិសិដ្ឋរស់នៅក្រៅផ្ទះតាំងពីគេរៀននៅថ្នាក់ ទី៩ រហូតមកដល់ពេលនេះ គាត់រៀនដល់មហាវិទ្យាល័យឆ្នាំទី២ ហើយ។ គាត់បានស្រលាញ់នារីម្នាក់ តែត្រូវឪពុកម្តាយបដិសេធ មិនឱ្យរៀបការ ដោយឱ្យគាត់រៀបការជាមួយនារីដទៃ។ គាត់ពុំព្រម ហើយម្តាយគាត់ថា បើស្រលាញ់នាងនោះគាត់នឹងកាត់កាលចោល តែនារីជាសង្សារនិយាយថា រឿងនេះអាស្រ័យទៅលើពិសិដ្ឋខ្លួនឯងជាអ្នកសម្រេច។

លោកបូជាចារ្យហេង្សរ៉ាល់ : ឪពុកម្តាយគឺជាព្រះនៅក្នុងផ្ទះ បើយើងមិនស្តាប់ បង្គាប់ យើងគឺជាកូនអកត្តញ្ញូ។ ជាទូទៅឪពុកម្តាយគួរនិយាយជាមួយកូន ឱ្យបានត្រឹមត្រូវ ដោយឱ្យទាំងសងខាងពេញចិត្តដូចគ្នា ប៉ុន្តែ អ្វីដែលសំខាន់បំផុតនោះគឺបំណងរបស់កូនមានអត្ថិភាព ព្រោះកូនជាអ្នក ដែលកំពុងកសាងជីវិត និងអនាគតដោយខ្លួនឯង។ ពិសិដ្ឋគួរតែរៀនឱ្យបានចប់សិន រួចនិយាយជាមួយឪពុកម្តាយម្តងទៀត។ មួយទៀត គាត់អាចរកអ្នកទុកចិត្តដើម្បីឱ្យនិយាយជាមួយឪពុកម្តាយខ្លួន តែបើគាត់នៅតែមិនព្រមនោះ ពិសិដ្ឋអាចសម្រេចចិត្តដោយខ្លួនឯងបាន ប៉ុន្តែកុំខឹងនឹងឪពុកម្តាយឱ្យសោះ។

តើធ្វើយ៉ាងណាដើម្បីបំបាត់កំហឹងបាន ?

ជុងមានទំនាស់ជាមួយម្តាយមីង ពីព្រោះគោរបស់ជុង បានចូលទៅស៊ីដំណាំគាត់។ មីងជុងបានជេរប្រមាថលើជុងយ៉ាងខ្លាំង ដែលធ្វើឱ្យជុងខឹង ហើយមិននិយាយជាមួយគាត់រហូតមកដល់ពេលនេះ។ មីងជុងបានទារសំណងចំនួន ៥ម៉ឺនរៀលពីជុង ហើយជុងក៏ព្រមប្រគល់ឱ្យដែរ។ តាមពិត ជុងដឹងដែរថា គាត់ជាអ្នកខុស ប៉ុន្តែដោយសារមីងជុង ស្តីបន្ទោសខ្លាំងៗពេកធ្វើឱ្យគាត់មិនអាចស្រុះស្រួលជាមួយមីងវិញបាន។

សាស្ត្រាចារ្យផាន់ ចាន់ពៅ : ដើម្បីឱ្យបញ្ហារបស់ជុង និងមីងវិលទៅរកភាពស្រុះស្រួលគ្នាវិញបាន វាអាស្រ័យលើការសម្រេចចិត្តរបស់ជុងថា តើគាត់ព្រមដោះស្រាយដែរឬទេ? ជាធម្មតា ចរិតចាស់ទុំមិនចង់ចាញ់យើងទេ គាត់ប្រកាន់ចរិតគាត់ជាធំ។ ប្រសិនបើយើងសុខចិត្តចាញ់តែបន្តិច ព្រមបន្ទន់ឥរិយាបថនោះ សុភមង្គលគ្រួសារ ប្រាកដជាកើតមានឡើងវិញរវាងជុង និងម្តាយមីងជាក់ជាមិនខាន។

មុំ គន្ធា

កម្មវិធីវិទ្យុថ្មី !

"អេម៉ាន្ទូអែល"សម្លេងពីព្រះសហគមន៍កាតូលិកជាចំណងជើងកម្មវិធីវិទ្យុថ្មីនៃការិយាល័យព័ត៌មានព្រះសហគមន៍កាតូលិក។ កម្មវិធីនេះមានប្រធានបទធំៗចំនួន៤ គឺដំណឹងល្អថ្ងៃអាទិត្យ ការឆ្លើយសំនួរពីលោកបូជាចារ្យ ព័ត៌មានពីព្រះសហគមន៍ និងបញ្ហាយុវវ័យ។ កម្មវិធីនេះនឹងមានចាក់ផ្សាយនៅក្នុងស្ថានីយវិទ្យុ FM 91.0 MHz វេលាម៉ោង ៧.៣០ ដល់ម៉ោង ៨.០០យប់ រៀងរាល់ថ្ងៃសៅរ៍ នៅទីរួមខេត្តបាត់ដំបង។ ទូរស័ព្ទ: ០១៦ ៣២៦៧៣៧។

ចិញ្ចឹមពពែ

បច្ចុប្បន្ននេះ ប្រជាកសិករមួយចំនួននាំគ្នាយកចិត្តទុកដាក់ទៅលើការចិញ្ចឹមពពែ ព្រោះវាជាសត្វដែលងាយស្រួលចិញ្ចឹម និងផ្តល់ទិន្នផលច្រើន។ តើត្រូវធ្វើយ៉ាងណាដើម្បីចិញ្ចឹមពពែបានល្អនោះ ?

លោកបណ្ឌិតមាយ ប្រមូល ដែលជាអ្នកទទួលបន្ទុកនៅផ្នែកគាំទ្របច្ចេកទេសរបស់អង្គការស៊ីដាក បានពន្យល់ឱ្យដឹងអំពីរបៀបចិញ្ចឹមពពែដូចតទៅនេះ :

ការជ្រើសរើសពូជពពែ

ការចិញ្ចឹមពពែ គឺចាប់ផ្តើមពីកូនពពែ ដែលមានសុខភាពល្អ និងស្វាហាប់។ ការជ្រើសរើសពូជ គឺត្រូវធ្វើឱ្យបានត្រឹមត្រូវដូចជា ពពែបាល្អ (បាមានមាឌធំ សុខភាពមាំមួន ជើងទាំងបួនរឹងមាំ ក្រចកជិត ខ្នងរាងត្រង់ និងព្រៃក មានប្រដាប់បន្តពូជល្អ ស្វិត រាងសង្ហា មិនមានស្នែង និងមិនរើសចំណី-ល-) ហើយត្រូវរកមេពពែមានសុខភាពល្អ និងត្រួតពិនិត្យការរកឈ្មោលរបស់មេពពែឱ្យបានត្រឹមត្រូវផងដែរ។

ការធ្វើទ្រុង និងផ្តល់ចំណី

ទ្រុងរបស់ពពែមាន ២ប្រភេទ គឺទ្រុងផ្ទាល់ដី និងទ្រុងផុតពីដី។ ទ្រុងនៅផ្ទាល់ដីត្រូវលើកកម្ពស់ប្រហែល ៣០ស.ម និងឱ្យមានកម្រាល ដើម្បីងាយស្រួល ក្នុងការបង្ហូរកាកសំណល់ និងទឹកនោមចេញ និងអាចរក្សាទ្រុងឱ្យស្ងួតជានិច្ច។ ចំពោះទ្រុងផុតពីដី សង់កម្ពស់ប្រហែល ១ម ពីដី និងមានជណ្តើរ។ ទ្រុងទាំងនេះ គឺអាចប្រើសម្ភារៈសម្រាប់សង់ ដូចជាកូនឈើ ឫស្សី ក្តារបន្ទះ និងដំបូលប្រក់ស្លឹក។ ទ្រុងជាកន្លែងស្ងួតមិនដក់ទឹក មានម្លប់ អាចឱ្យខ្យល់ចេញចូល និងត្រូវចែកដាច់ពីហ្វូងគោ ក្រោលគោ និងកសិដ្ឋាន។

ចំណីពពែមានដូចជា ស្មៅ ស្លឹកឈើ គម្លោតព្រៃ ចំណីបៃតង កាកសំណល់ផ្ទះបាយ (ពុំផ្អូម) និងចំណីឧស្សាហកម្ម (ចំណីផ្សំ)។ ចំណីបៃតងត្រូវតែផ្តល់ទៅឱ្យពពែស៊ីស្រស់ យ៉ាងតិចក៏ ៣ដងដែរ នៅក្នុងមួយថ្ងៃ។

ការថែទាំ

ត្រូវសំអាតស្នូកទឹក និងស្នូកចំណីប្រចាំថ្ងៃ។ មិនត្រូវឱ្យពពែស៊ីចំណីសល់ក្នុងស្នូក និងត្រូវសំអាតទ្រុងឱ្យស្អាត។ លាមកគួរតែប្រមូលសម្រាប់ធ្វើជីកំប៉ុស្ត ឬលក់ក្នុងចន្លោះពេលដ៏ខ្លី ជៀសវាងការឆ្លងជំងឺ និងប៉ារ៉ាស៊ីតទៅកសិដ្ឋានផ្សេងៗ។

មុំ គន្ធា

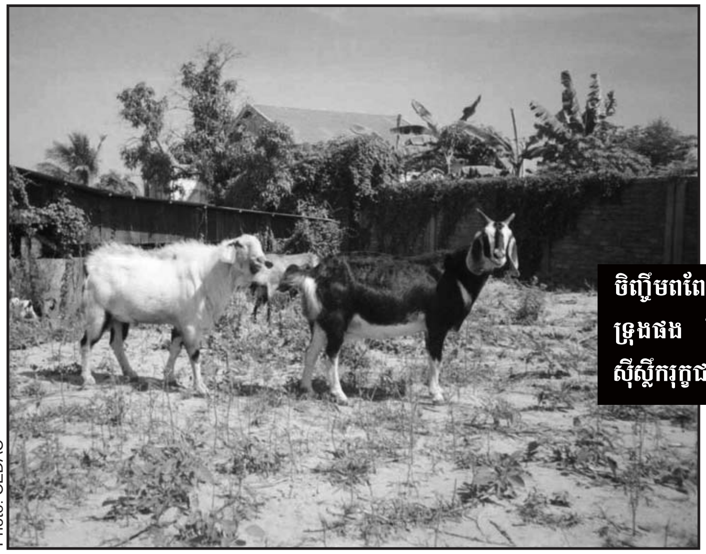

Photo: CEDAC

ចិញ្ចឹមពពែគួរដាក់នៅក្នុងទ្រុងផង និងលែងឱ្យវាស៊ីស្លឹករុក្ខជាតិបៃតងផង

កន្លែងសិក្សា

ប្រសិនបើលោកអ្នកចង់សិក្សាពីរបៀប ឬបច្ចេកទេសនៃការចិញ្ចឹមសត្វគ្រប់ប្រភេទ គឺមាននៅមជ្ឈមណ្ឌលសិក្សា និងអភិវឌ្ឍន៍កម្ពុជា (ស៊ីដាក) ឬអាចអញ្ជើញបុគ្គលិកស៊ីដាកទៅបង្រៀនដល់កន្លែងលោកអ្នកបាន ដោយតម្លៃសមរម្យ។ ទំនាក់ទំនងទូរស័ព្ទ : ០១២ ៣២៥៧១០។

អន្តរជាតិ

ដីភក់ប្រហារជីវិតមនុស្សនៅប្រទេសហ្វីលីពីន

គ្រោះធម្មជាតិដ៏ធំមួយបានកើតមានឡើងនៅក្នុងប្រទេសហ្វីលីពីនដែលធ្វើឱ្យមនុស្សជាច្រើនបាត់បង់ជីវិត និងកំពុងតែបាត់ខ្លួននៅឡើយដោយកប់ក្នុងភក់។

អព្ភូតហេតុមួយដ៏សាហាវបានកើតឡើង ដោយមិនមានការនឹកស្មានដល់ទៅលើសាលារៀនដែលអ្នករាយការណ៍បានធ្វើការអះអាងថា អ្នកដែលនៅរស់រានមានជីវិត ក្រោយពីការសង្គ្រោះបានបញ្ជូនទៅកាន់ញាតិសន្តាន តាមរយៈទូរស័ព្ទផ្ញើសារក្នុងរយៈពេលដ៏ខ្លីបន្ទាប់ពីមានការបាក់ដីភ្នំកាលពីពាក់កណ្តាលខែកុម្ភៈកន្លងទៅនេះ ដែលមានល្បាក់ភក់ និងថ្មផ្ទាំងថ្មធំៗ ដែលបានធ្វើឱ្យលិចលង់នូវភូមិ និងដំណាំអ្នកស្រុកលើកោះលីតេនៃប្រទេសហ្វីលីពីន។

បណ្ឌិតអាដីឡែនដា អាស្លីរីន នៅមន្ទីរការិយាល័យសុខភាពនៃកោះលីតេនិយាយថា : "អ្នកដែលនៅរស់រានមានជីវិត គឺមានការជួយដោយលំបាកនៅប៉ុន្មានម៉ោងចុងក្រោយនៃការបាក់ស្រុតល្បាប់ភក់"។ លោកបន្ថែមថា យ៉ាងហោចណាស់មនុស្សប្រមាណជា ៩៣នាក់ស្លាប់ និងប្រហែល ១០០០នាក់បានបាត់ខ្លួន។ កងទ័ពម៉ារីនអាមេរិកចំនួន ៥០នាក់ និងអ្នកបច្ចេកទេសមកពីប្រទេសម៉ាឡេស៊ី និងកោះតៃវ៉ាន់កំពុងតែ [illegible]

មុំ គន្ធា

សូមប្រិយមិត្តរីករាយនឹងការគូររូបហិបកំណប់តាមរូបគំរូខាងក្រោម ដោយគូរតាមលំដាប់លេខរៀង ពីមួយទៅដល់ប្រាំបី

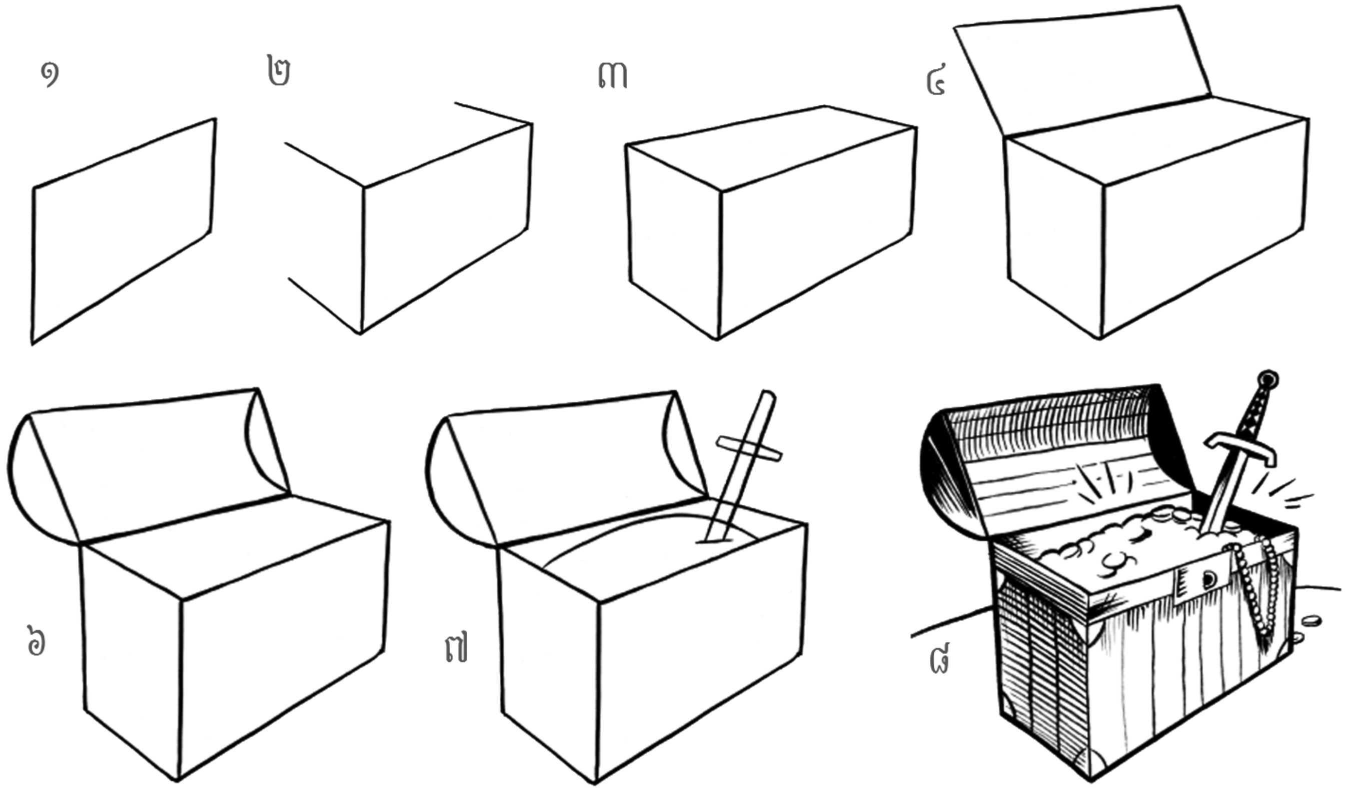

ទឹកនោមផ្អែម

ក្នុងចំណោមជំងឺធ្ងន់ៗទាំងឡាយ ទឹកនោមផ្អែមអាចចាត់ទុកជាជំងឺមួយប្រភេទដែលអ្នកកើតជំងឺនេះ ត្រូវទទួលរងការធ្វើទុក្ខខ្លាំង និងត្រូវទទួលការព្យាបាលជាប់ជាប្រចាំពេញមួយជីវិត។

ជំងឺទឹកនោមផ្អែមបង្កឡើង ដោយសារជាតិស្ករ នៅក្នុងខ្លួនមានលើសពីធម្មតា។ ជំងឺនេះពុំឆ្លងទេ។ ដោយសារលំពែងយើងខូច វាមិនអាចបញ្ចេញជាតិអាំងស៊ុលលីន ដែលមានមុខងារដើម្បីទាញជាតិស្ករពីក្នុងឈាមចូលទៅក្នុងកោសិកាបានទៀត។ ដូច្នេះជាតិស្ករមាននៅក្នុងឈាម ច្រើនលើសពីធម្មតា ដែលធ្វើឱ្យទឹកនោមឡើងផ្អែម។ ជំងឺនេះក៏អាចជាកត្តាពូជផងដែរ។ បើឪពុកម្ដាយធ្លាប់មានជំងឺទឹកនោមផ្អែមកូននឹងអាចកើតជំងឺនេះដែរ។

ជំងឺទឹកនោមផ្អែមចែកចេញជា ២ប្រភេទ។ ទឹកនោមផ្អែមកម្រិតទី១ កើតមានចំពោះមនុស្សស្គម និងទឹកនោមផ្អែមកម្រិតទី២ ច្រើនកើតមានចំពោះមនុស្សធាត់។ ជាទូទៅអ្នកជំងឺទឹកនោមផ្អែមតែងតែហូបច្រើន ផឹកទឹកច្រើន និងនោមច្រើន ប៉ុន្តែគ្មានកម្លាំងកំហែងទេ។

អ្នកជំងឺទឹកនោមផ្អែមអាចធ្វើឱ្យសន្លប់បាត់បង់ស្មារតី។ រយៈពេលយូរៗទៅ បើនៅតែមិនបានព្យាបាលទេ វាគឺអាចធ្វើឱ្យពិការភ្នែក ខ្វិនដៃខ្វិនជើង ឬមួយក៏ស្ទះសរសៃឈាមនៅក្នុងខួរក្បាល -ល- រហូតបណ្ដាលឱ្យស្លាប់។ ចំពោះការព្យាបាលអ្នកជំងឺទឹកនោមផ្អែម កម្រិតទី២ គឺអ្នកជំងឺធាត់។

លក់នំអាកោ

ទោះបីជាវាមិនមែនជាមុខរបរធំដុំណាស់ណា តែការធ្វើនំអាកោ ដែលជានំប្រពៃណីមួយរបស់ខ្មែរ ដើម្បីលក់ គឺអាចចូលរួមចំណែកលើកស្ទួយដល់ជីវភាពគ្រួសារបានមួយកម្រិតជាងនៅទំនេរ។

Photo: P. Samphy

អាកោខ្ទិះត្រូវគេបានលក់ដោយថ្លឹងនឹងជញ្ជីង រួចដាក់ខ្ទិះជ្រលក់ក្រៅទៀត

គម្របឆ្នាំងរបើកឡើង ចំហាយទឹកក៏ផុសឡើងលាយឡំនឹងក្លិនឈ្ងុយឈ្ងប់នៃអាកោខ្ទិះ ដែលជាងប្រភេទនំ ដែលប្រជាជនខ្មែរតែងបានស្គាល់ជាទូទៅ។ អ្នកស្រីឈិន ធារី កំពុងតែញាប់ដៃញាប់ជើង ថ្លឹងអាកោខ្ទិះដើម្បីវិចខ្ចប់ឱ្យភ្ញៀវ ដែលហាក់ដូចជាអន្ទះសា ចង់ឱ្យបានឆាប់ៗ។ អ្នកស្រីលក់អាកោខ្ទិះនេះ ក្នុង១គីឡូ មានតម្លៃ ៤០០០រៀល នៅនឹងតូបមួយដែលមានយីហោ "ពោតស្ងោរអាកោខ្ទិះស្វាគមន៍ជានិច្ច" ស្ថិតនៅក្នុងភូមិបាក់ខែង សង្កាត់ព្រែកលៀប ខណ្ឌឬស្សីកែវ រាជធានីភ្នំពេញ នៅតាមបណ្ដោយផ្លូវជាតិលេខ ៦A។

អ្នកស្រីឈិន ធារី រៀបរាប់ឱ្យដឹងថា អ្នកស្រីលក់អាកោនេះបានចំណេញតិចទេ ដោយសារ អ្នកស្រីប្រើប្រាស់នូវវត្ថុធាតុដើមនិងគ្រឿងផ្សំសុទ្ធតែល្អៗ មានដូចជា អង្ករ ស្ករ និងដូងជាដើម។ អ្នកស្រីពន្យល់ថា: "យើងលក់ថោកយកចំណេញតិចក៏បានដែរ សំខាន់ គឺធ្វើយ៉ាងណាឱ្យអាកោយើងមានរសជាតិឆ្ងាញ់ ដើម្បីធ្វើឱ្យភ្ញៀវចូលមកបរិភោគច្រើន និងធ្វើឱ្យគេស្គាល់កន្លែងយើងបានច្រើន ព្រោះយើងមិនបានរែកទូលលក់ទេ"។ តាមការកត់សម្គាល់របស់អ្នកស្រីកន្លងមក ភ្ញៀវដែលចូលមកទិញអាកោហូប គេមិនសូវជាគិត ពីរឿងតម្លៃថ្លៃថោកនោះទេ សំខាន់គឺឱ្យតែអាកោនោះ ធ្វើមានរសជាតិឆ្ងាញ់ទៅបានហើយ។ ជាក់ស្ដែងលោកយឹម សារិទ្ធ ជាអតិថិជនមកពីភ្នំពេញ និងកំពុងតែរង់ចាំទទួលយកអាកោត្រឡប់ទៅផ្ទះ និយាយថា លោកមានការចូលចិត្តរសជាតិអាកោខ្ទិះនេះណាស់ វាគឺជាចំណង់ចំណូលចិត្តរបស់លោក។ នៅពេលដែលលោកមកកាត់ទីនេះម្ដងៗ លោកពុំដែលភ្លេចទេដោយតែងតែឈាងចូលទិញអាកោខ្ទិះនេះហូបជានិច្ច"។

នៅពេលរាងស្បើយភ្ញៀវបានបន្តិចហើយ អ្នកស្រីឈិន ធារី ក៏មកអង្គុយសម្រាក អ្នកស្រីរៀបរាប់ប្រាប់ថា នៅក្នុងការប្រកបរបរនេះ ដំបូង អ្នកស្រីត្រូវចំណាយដើមទុន ប្រមាណជា២០០ដុល្លារ។ ការចំណាយនេះគឺទៅលើម៉ាស៊ីនកិនម្សៅ ៦០ ដុល្លារ និងម៉ាស៊ីន កោសដូង ២៥ដុល្លារ ព្រមជាមួយនិងចំណាយផ្សេងៗ ទៀត ដូចជា ទិញអង្ករ ដូង ស្ករ សម្ភារៈធ្វើ -ល-។ អ្នកស្រីរម្លឹកថា: "ខ្ញុំចេះធ្វើអាកោខ្ទិះនេះ គឺបន្តមកពីឪពុកម្ដាយចាស់ៗ របស់ខ្ញុំ"។

ផាត សំភី

ការធ្វើអាកោខ្ទិះ

អ្នកស្រីឈិន ធារី ប្រាប់ឱ្យដឹងថា គេធ្វើអាកោខ្ទិះដោយប្រើដូងឱ្យបានច្រើនលើសពីអាកោធម្មតា។ ដំបូងគេលាងអង្ករឱ្យស្អាត ទើបយកវាទៅកិន កិនរួចយកទៅលាយជាមួយមេ បន្ទាប់មក ទើបដាក់ខ្ទិះដូងដាក់។ អង្ករ១គីឡូ ត្រូវប្រើដូង៨ខាំ និងស្ករ ៨ខាំ រួចទើបយកដាក់ចំហុយ។ ឆ្ងាញ់ ឬមិនឆ្ងាញ់ អាស្រ័យលើការប្រើដូងតិច ឬច្រើន។

យើងឱ្យថ្នាំណា ដែលបន្ថយជាតិស្ករក្នុងឈាម។ ចំណែកជំងឺទឹកនោមផ្អែមកម្រិតទី១ គឺអ្នកជំងឺខ្វះនូវជាតិអាំងស៊ុលលីន ដូច្នេះយើងចាក់បញ្ចូលអាំងស៊ុលលីន នេះគឺជាការព្យាបាលជាមូលដ្ឋាន។ ប៉ុន្តែ អ្នកជំងឺត្រូវតែមកជួបជាមួយវេជ្ជបណ្ឌិតជំនាញខាងជំងឺទឹកនោមផ្អែមផ្ទាល់ ដើម្បីទទួលការទូន្មានពីការព្យាបាល និងការប្រតិបត្តិខ្លួននៅក្នុងការរស់នៅ។

ដើម្បីការពារនូវជំងឺទឹកនោមផ្អែម យើងត្រូវតែធ្វើការហាត់ប្រាណជាប់ជាប្រចាំ។ ជំងឺទឹកនោមផ្អែមច្រើនកើតមាននៅលើមនុស្សវ័យកណ្ដាល គឺចាប់ពីអាយុ ៤០ឆ្នាំ ឡើងទៅ។

ផាត សំភី

Photo: P. Samphy

វេជ្ជបណ្ឌិតឈៀ គន្ធារី នៃមន្ទីរពេទ្យមិត្តភាពខ្មែរ-សូវៀត

អាំងស៊ុលលីនជាអ្វី?

គឺជាអ័រម៉ូនធម្មជាតិក្នុងខ្លួនមនុស្សដែលបង្កើតឡើងដោយលំពែង។ អាំងស៊ុលលីន មានមុខងារបញ្ចុះជាតិស្ករ ក្ដួយកូសនៅក្នុងឈាមឱ្យនៅត្រឹមអត្រាធម្មតា។

លោកអភិបាលអន់តូនី: “ព្រះសហគមន៍ជាកម្លាំងជួយគាំទ្រខ្ញុំជារហូត”

Photo: DR

លោកអភិបាលអន់តូនី សាមីស៊ូសៃរាជ

លោកអភិបាលអន់តូនី បានមករស់នៅប្រទេសកម្ពុជាអស់រយៈពេលជាង ១០ ឆ្នាំមកហើយ។ លោកអភិបាលបានក្លាយជាបូជាចារ្យតាំងពីឆ្នាំ១៩៧៨ មកម្ល៉េះ។

ស្ថិតក្នុងបន្ទប់ទទួលភ្ញៀវ និងអង្គុយលើកៅអីធ្វើអំពីផ្តៅពណ៌ដី យ៉ាងស្រស់ស្អាត លោកអភិបាល អន់តូនី សាមីស៊ូសៃរាជ ជាតិឥណ្ឌា ជាអ្នកទទួលបន្ទុកព្រះសហគមន៍នៅភូមិភាគកំពង់ចាម។ នៅលើផ្ទៃមុខ ផ្តិតទៅដោយស្នាមញញឹម លោកអភិបាល ពាក់លំអវ៉ែនតារាងធំ ដែលរឹតតែធ្វើឱ្យមនុស្សម្នា ចាប់អារម្មណ៍លើការចេះដឹង និងភាពឆ្លាតវាងវៃរបស់លោកថែមមួយកម្រិត។ លោកអភិបាលចាំទទួលស្វាគមន៍ភ្ញៀវ ដោយឥតនឿយណាយចំពោះមនុស្សដែលមកជួប។ លោកមានប្រសាសន៍ថា: “តំណែងជាអភិបាលត្រូវបានរៀបចំឡើងតាមមតិរបស់លោកអភិបាល លោកបូជាចារ្យ និងបងប្រុស បងស្រី ជាច្រើនរូបទៀតដែលគេគាំទ្រឱ្យខ្ញុំទទួលតំណែងនេះ”។ លោកអភិបាលបានបន្តថា នៅពេលមានការតែងតាំងលោកឱ្យក្លាយជាអភិបាល លោកមិនមានអ្វីបារម្ភទេ ពីព្រោះព្រះសហគមន៍ ជាកម្លាំងជួយគាំទ្រលោក ជារហូត ចាប់តាំងពីលោកទទួលបុណ្យជ្រមុជទឹកមកម្ល៉េះ។ នៅទីនេះ លោកមានតួនាទីបម្រើព្រះសហគមន៍ក្នុងភូមិភាគកំពង់ចាម ដែលមានជាអាទិ៍ ព្រះសហគមន៍ នៅស្វាយរៀង កោះសំពៅ កអណ្តើក មណ្ឌលគិរី និងរតនគិរីជាដើម។ លើសពីនេះទៅទៀត លោកតែងបានជួយឧបត្ថម្ភដល់យុវជន-យុវនារី សម្រាប់ការសិក្សា និងការរិះគិតអំពីជីវិតរបស់គេទៅថ្ងៃក្រោយផងដែរ។ លោកអភិបាល វ័យ ៥៣ឆ្នាំ រូបនេះ ក៏មានទំនាក់ទំនងយ៉ាងល្អ ជាមួយបងប្អូនខាងពុទ្ធបរិស័ទ ផងដែរ ដោយការអញ្ជើញលោក ទៅអប់រំជំនឿដល់ពួកគេ។ លោកបន្តថា: “នៅពេលខ្ញុំជួបព្រះសង្ឃ ខ្ញុំអត់ចេះនិយាយភាសាព្រះសង្ឃ ដូច្នេះអ្វីដែលខ្ញុំអាចធ្វើបាន គឺមានតែការញញឹមតប និងលើកដៃសំពះវិញ”។ នៅពេលដែលលោកទៅសួរសុខទុក្ខបងប្អូនខ្មែរ ពួកគេទទួលលោក ដោយរាក់ទាក់រីករាយ។ នេះជាទ្រព្យសម្បត្តិមួយ ដែលលោកគិតថា វាមាននៅទីនេះ។ សម្លេងសើចលាន់ឮខ្លាំងៗ ដោយអស់សំណើចជាមួយនិងជីវិតរបស់លោក គឺនៅពេលដែលព្រះជាម្ចាស់ ត្រាស់ហៅលោក ជាពេលដែលលោកដើរជាមួយឪពុកម្តាយ។ លោកក៏ឃើញ បូជាចារ្យកំពុងតែញុំាបាយ យ៉ាងឆ្ងាញ់។ លោកនិយាយថា: “នេះប្រហែល ជាការដែលខ្ញុំរិះគិតដំបូង”។ នៅពេលលោករៀនបញ្ចប់មធ្យមសិក្សាកម្រិត២ រួចបន្តចូលរៀននៅសកលវិទ្យា-ល័យខេត្ត នាយកសកលវិទ្យាល័យសួរលោក ថា តើតួនឹចង់ធ្វើអ្វី? លោកអភិបាលក៏ឆ្លើយថា: “ខ្ញុំចង់ក្លាយជាបូជាចារ្យដូចលោកដែរ”។ សម្រាប់លោក គឺលោកមានគម្រោងសម្រាប់ព្រះសហគមន៍កំពង់ចាម តាមរយៈការពិនិត្យទៅលើសកម្មភាពរបស់ព្រះសហគមន៍ទាំង ៣ភូមិភាគ ហើយយកមកវាយតម្លៃដើម្បីអភិវឌ្ឍន៍។

ហ៊ូ សុខធារី

ព្រឹត្តិការណ៍នឹងមាន!

- ថ្ងៃ៣ មីនា: កុមារ៣៨នាក់ សំណាក់ធម៌ត្រៀមទទួលពិធីជ្រមុជទឹកនៅទឹកថ្លា។
- ថ្ងៃ ៥ មីនា: លោកអភិបាលភូមិភាគភ្នំពេញអេមីល ដេតម្ប ធ្វើពិធីត្រាស់ហៅសិស្សអប់រំជំនឿ ២៥នាក់ ត្រៀមធ្វើពិធីជ្រមុជទឹក នាឱកាសបុណ្យចម្លងខាងមុខនេះនៅព្រះវិហារផ្សារតូច។
- ថ្ងៃ ៥ មីនា: ការទទួលជំហាន ទី២ របស់សិស្សអប់រំជំនឿមកពីព្រះសហគមន៍ពោធិ៍សាត់ ចំណោម តាហែន និងសៀមរាប ហើយពួកគេនឹងទទួលពិធីបុណ្យជ្រមុជទឹកនៅរាត្រីបុណ្យចម្លង។
- ថ្ងៃ ៦ មីនា: ព្រះសហគមន៍ផ្សារតូច ជួយជួសជុលផ្ទះជនក្រីក្រ ១២គ្រួសារ។
- ថ្ងៃ ៨ មីនា: សំណាក់ធម៌របស់ក្រុមអប់រំជំនឿត្រៀមទទួលជំហានទី២ ចំនួន ២៥នាក់ នៅព្រះសហគមន៍កំពង់ចាម។
- ថ្ងៃ ១១ មីនា: សំណាក់ធម៌សម្រាប់យុវជននៅខេត្តកំពង់ចាម ១០០នាក់។
- ថ្ងៃ ១២ មីនា: ការធ្វើជំហាន ទី២ របស់សិស្សអប់រំជំនឿចំនួន ២៥នាក់ នៃព្រះសហគមន៍កំពង់ចាម។
- ថ្ងៃ ១៩ មីនា: នៅព្រះសហគមន៍កំពង់ចាម មានសិក្ខាសាលាយុវជនកាតូលិកទូទាំងខេត្ត ឱ្យស្គាល់អំពីប្រវត្តិរបស់ព្រះសហគមន៍កាតូលិកនៅកម្ពុជា។
- ថ្ងៃ ១៩ មីនា: ក្រុមសិស្សអប់រំជំនឿ ២៥នាក់ ធ្វើពិធីជម្រះចិត្តលើកទី១ នៅព្រះសហគមន៍ផ្សារតូច ដែលនៅថ្ងៃ ទី២៦ មីនា ទទួលធម៌ជឿ និងថ្ងៃទី២ មេសា ការធ្វើពិធីជម្រះចិត្តលើកទី២។
- ថ្ងៃ ២៦ មីនា: ការធ្វើពិធីសម្ពោធមណ្ឌលថែរក្សាទារកនៅភូមិអណ្តូងច្រោះ នៅឯទីក្រុងកំពង់ចាម។

ការិយាល័យផ្សព្វផ្សាយព័ត៌មានព្រះសហគមន៍កាតូលិក ផ្ទះលេខ ២៥ ផ្លូវលេខ ២៤២ សង្កាត់ បឹងព្រលិត ខណ្ឌ ៧មករា រាជធានី ភ្នំពេញ
Tel/Fax: (855) 23 224 120 E-mail: csc@catholiccambodia.org & Website: www.catholiccambodia.org
អភិបាលគ្រប់គ្រង: លោកអភិបាល អេមីល ដេតម្ប អគ្គនាយក: លោកបូជាចារ្យ ហែរណាន់ ពីនីយ៉ា